TITAN®

OPERATING MANUAL

ProMark Series 98:2

- CN - 操作手册 2
- RU - РУКОВОДСТВО ПО ЭКСПЛУАТАЦИИ 46
- RFB - MANUAL DE OPERAÇÕES 90

MMA（甲基丙烯酸甲酯）划线系统

СИСТЕМА ДОРОЖНОЙ РАЗМЕТКИ ММА (МЕТИЛОВЫЙ ЭФИР МЕТАКРИЛОВОЙ КИСЛОТЫ)

SISTEMA DE APLICAÇÃO DE FAIXAS DE MMA (METACRILATO DE METILA)

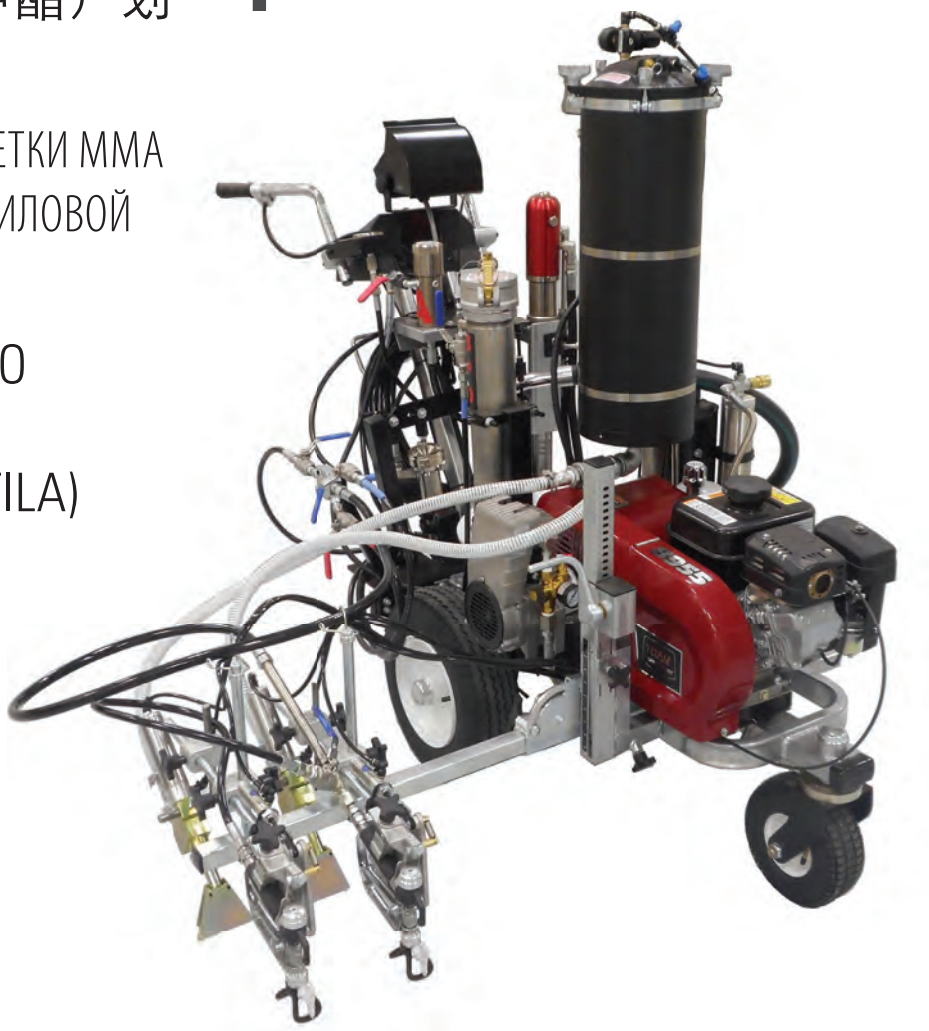

1016 • Form No. 0153708A

4.6 РЕГУЛИРОВКА НАСТРОЕК БАКА ПЕРОКСИД БЕНЗОИЛА

Ход поршня насоса, который перекачивает пероксид бензоил из соответствующего бака в смесительный блок, можно отрегулировать на изменение количества пероксид бензоила, поставляемого в распыляемую смесь.

- В холодное время года верхняя часть насоса должна монтироваться в одно из отверстий в направлении внутрь распылителя, что повысит количество пероксида бензоила в распыляемой смеси.
- В теплое время года верхняя часть насоса должна монтироваться в одно из отверстий в направлении наружу распылителя, что понизит количество пероксида бензоила в распыляемой смеси.

1. Для регулировки необходимо отвернуть и вынуть болт, прикрепляющий поршень насоса к рычагу насоса.
2. Установите поршень насоса в диафрагму рычага насоса, диаметр которой подходит для выполнения поставленной задачи распыления.

РИС 10

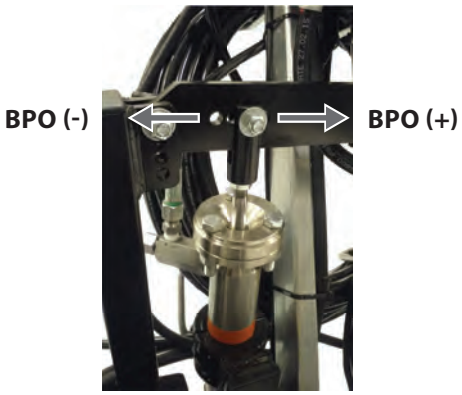

Пероксид бензоила подается в смесь в соотношении распыляемого материала и пероксида бензоила 98 : 2 (3000 мл [98 унций] распыляемого материала на каждые 59 мл [2 унции] пероксида бензоила).

На каждое отверстие, в которое устанавливается поршень насоса пероксида бензоила, такое соотношение повышается или понижается на 15 мл (1/2 унции).

4.7 СМАЗКА УПЛОТНЕНИЙ

Данные уплотнения необходимо смазывать перед каждым использованием.

1. Заполните маслоуловитель гидравлического двигателя смазочным маслом поршня (P/N 314-480, входит в комплект поставки) на 1/2. Это продлит срок службы уплотнения

РИС 11A



Внимание

Piston Lube предупреждает износ прокладок.

2. Заполните маслоуловитель насоса пероксида бензоила смазочным маслом поршня (P/N 314-480, входит в комплект поставки) на 1/2. Это продлит срок службы уплотнения.

РИС 11B

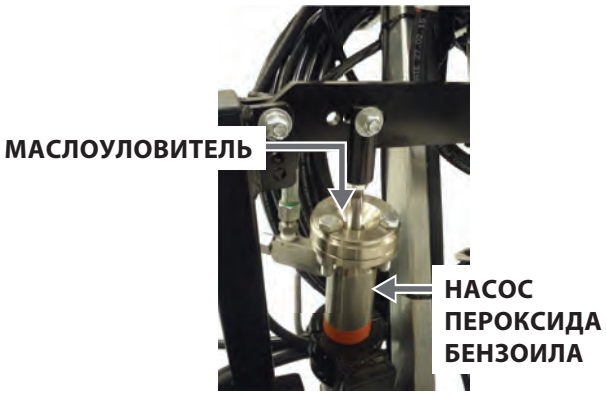

4.8 ПРОВЕРКА УРОВНЯ ГИДРАВЛИЧЕСКОЙ ЖИДКОСТИ

i	Проверяйте уровень гидравлической жидкости каждый день перед запуском распылителя.

1. Снимите указатель гидравлического насоса. Уровень гидравлической жидкости должен находиться на отметке Full (Полный). См. раздел «Техническое обслуживание» данного руководства для получения инструкций по техническому обслуживанию гидросистемы.

РИС 12

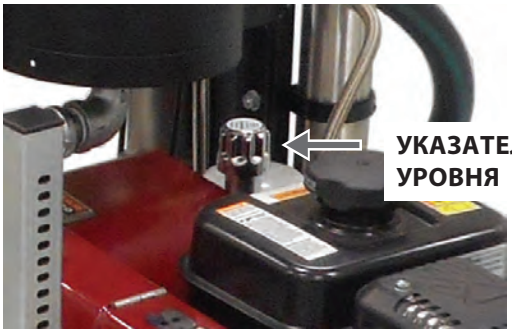

Внимание	Необходимо обязательно использовать в гидросистеме гидравлическую жидкость Titan's Coolflo™ (P/N 430-361). Использование любой другой гидравлической жидкости может стать причиной серьезных повреждений гидравлической системы и аннулирования гарантии на оборудование.

4.9 ОКОНЧАТЕЛЬНЫЕ ПРОВЕРКИ

1. Ежедневно проверяйте уровень масла в двигателе перед пуском распылителя. Уровень масла в карбюраторном двигателе определяется производителем. См. руководство по сервисному обслуживанию от производителя двигателя, поставляемое в комплекте с данным распылителем.
2. Убедитесь, что распылитель заземлен. Все распылители оборудованы цепью заземления, которая должна касаться земли. Проверьте местные электротехнические нормы на предмет подробных инструкций по заземлению.

	Очень важно обеспечить правильное заземление. В результате прохождения некоторых материалов через нейлоновый шланг для жидкостей накапливается статическое электричество, которое, если разряжается, может воспламенить пары растворителей и привести к взрыву.

CN 主机零部件清单

RU **УЗЕЛ ГЛАВНОГО ПРИВОДА**

FRB **CONJUNTO PRINCIPAL**

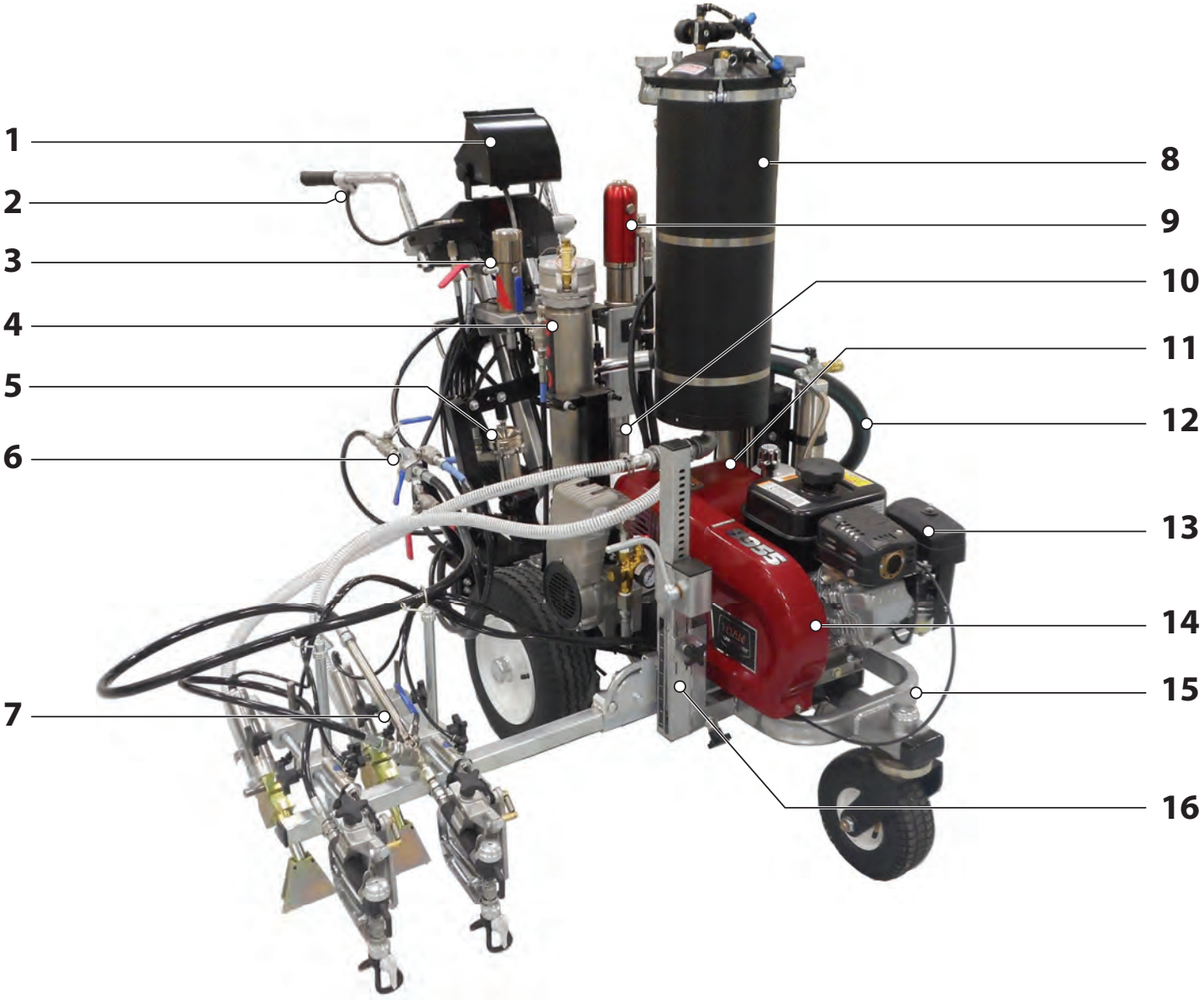

Pos.	ProMark 200	ProMark 250	零件号	Описание	Descrição
1	-------	TM-2000-A2	DataLogger，包括目标、传感器和托架 (包括第2)	DataLogger, включая шаблоны, датчики и кронштейны (инклудес итем 2)	DataLogger, incluindo miras, sensores e suportes
2	-------	TM-126	启动按钮	Кнопка пуска	Botão de ativação
3*	0290113A	0290113A	过滤器组件	Фильтр в сборе	Conjunto do filtro
4	TMMA-130	TMMA-130	BPO罐	Бак пероксида бензоила	Tanque de BPO
5*	ASE2329450	ASE2329450	BPO罐泵	Насос бака пероксида бензоила	Bomba do tanque de BPO
6	TMMA-131	TMMA-131	混合装置	Блок смесителя	Bloco de mistura
7	7700193	7700193	静态混合器	Статический смеситель	Misturador estático
8	TM-3000-2	TM-3000-2	反光珠分散器	Дозатор дроби	Dispensador de esferas
9*	236-154A	236-154A	马达/泵组件	Двигатель/насос в сборе	Conjunto de motor/bomba
10*	236-015	236-015	流体段组件	Узел секции жидкостей	Conjunto da seção de fluido
11*	-------	-------	液压系统	Гидравлическая система	Sistema hidráulico
12	0533237A	0533237A	虹吸管组件	Шланг сифона в сборе	Conjunto da mangueira do sifão
13*	-------	-------	汽油发动机总成，8.5马力	Газовый двигатель в сборе, 8,5 л. с.	Conjunto do motor a gás, 8,5 Hp
14*	0290629A	0290629A	皮带护罩组件	Ограждение ременного привода в сборе	Conjunto da proteção da correia
15*	-------	-------	推车组件	Тележка в сборе	Conjunto do carrinho
16	-------	-------	SmartArm™组件	SmartArm™ в сборе	Conjunto do SmartArm™

* 见单独的清单 / См. перечень зап.частей / Consulte a listagem separada

CN 高压过滤器

RU **ФИЛЬТРА ВЫСОКОГО ДАВЛЕНИЯ**

FRB **FILTRO DE ALTA PRESSÃO**

0290113A

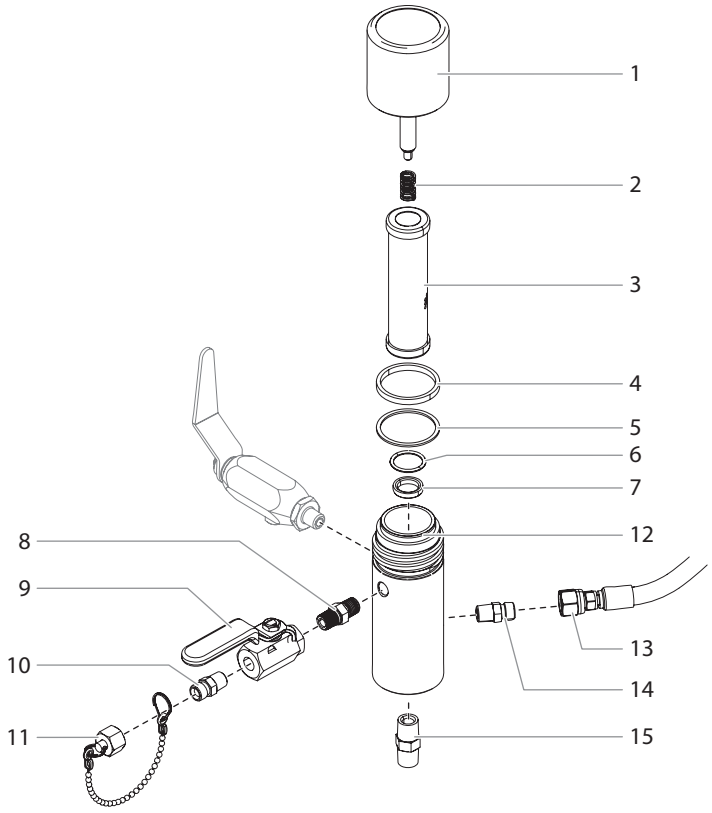

Pos.	ProMark 200	ProMark 250	零件号	Описание	Descrição
1	0290443A	0290443A	过滤盖组件	Узел крышки фильтра	Conjunto da tampa do filtro
2	930-020	930-020	弹簧	Пружина	Mola
3	930-006	930-006	过滤器芯，50目，带球阀	Патрон фильтра, 50 M, с шароml	Elemento do filtro, 50 M, com esfera
	930-005*	930-005*	过滤器芯，5目，带球阀	Патрон фильтра, 5 M, с шароml	Elemento do filtro, 5 M, com esfera
	930-007*	930-007*	过滤器芯，100目，带球阀	Патрон фильтра, 100M, с шароml	Elemento do filtro, 100 M, com esfera
4	920-006	920-006	密封垫，聚四氟乙烯（厚）	Прокладка, PTFE, (толстая)	Gaxeta, PTFE (espessa)
5	920-070	920-070	密封垫，聚四氟乙烯（薄）	Прокладка, PTFE (тонкая)	Gaxeta, PTFE (fina)
6	891-193	891-193	O型环，聚四氟乙烯（2）	Кольцевая прокладка PTFE	Anel em O, PTFE
7	180-909	180-909	阀座，碳化钨	Гнездо, карбид вольфрама	Sede, carboneto de tungstênio
8	814-002	814-002	六角螺纹接套	Шестигранный ниппель	Bocal sextavado
9	940-553	940-553	球阀	Шаровой кран	Válvula esférica
10	227-006	227-006	六角螺纹接套	Шестигранный ниппель	Bocal sextavado
11	730-222	730-222	出口帽组件	Крышка выходного отверстия в сборе	Conjunto da tampa de escape
12	0290993	0290993	过滤器体	Корпус фильтра	Corpo do filtro
13	0290339	0290339	软管组件，1/4”	Шланг в сборе, 1/4”	Conjunto da mangueira, 1/4 pol.
14	227-006	227-006	配件	Фитинг	Conexão
15	814-004	814-004	配件	Фитинг	Conexão
	930-050	930-050	过滤器维修包（包括2、4-6号项目）	Полный комплект технического обслуживания (включая пункты 2 и 4-6)	Kit de manutenção do filtro (inclui os itens 2 e 4-6)

* 可选项 / Дополнительно / Opcional

CN BPO罐泵

RU **НАСОС БАКА ПЕРОКСИДА БЕНЗОИЛА**

FRB **BOMBA DO TANQUE DE BPO**

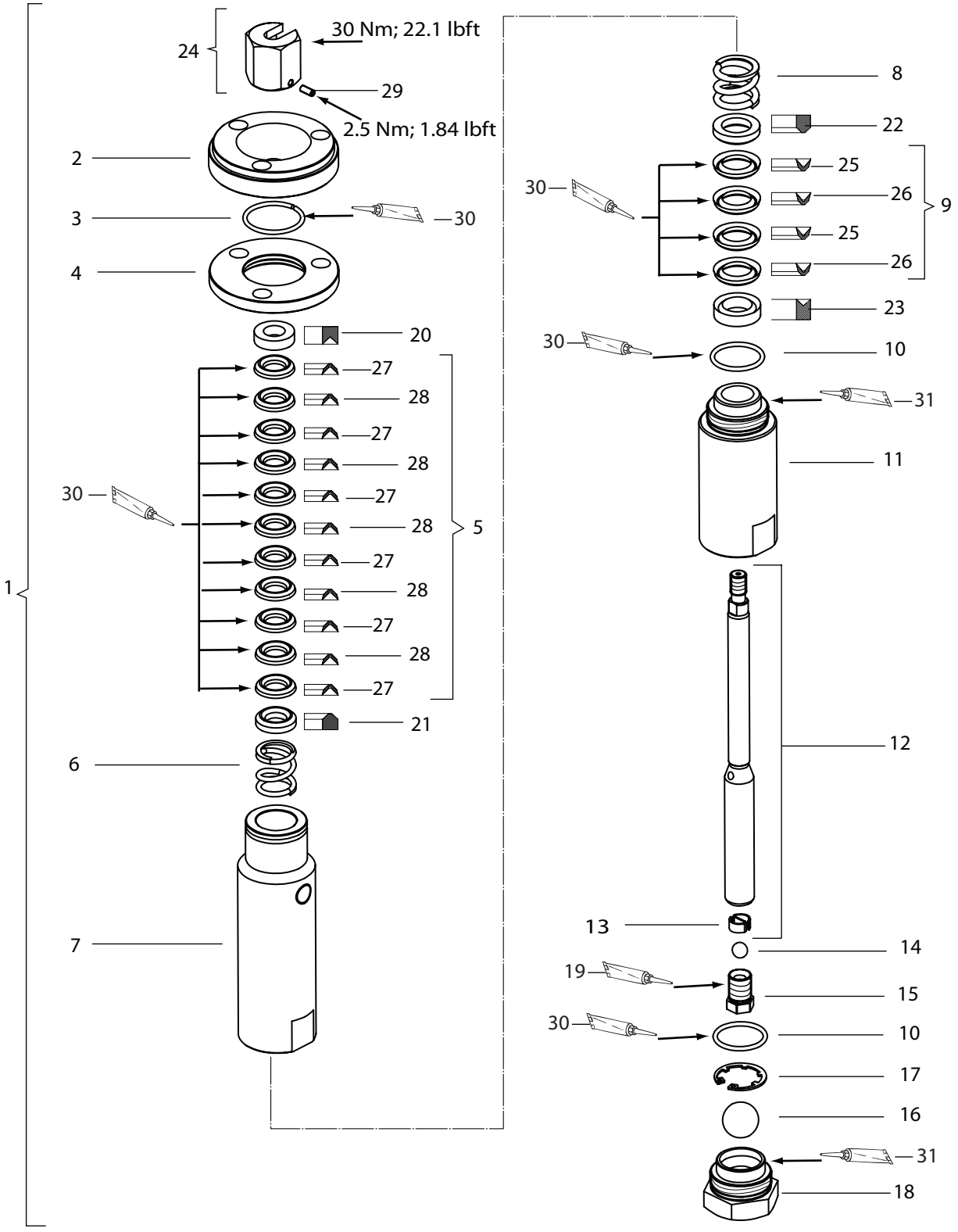

Pos.	ProMark 200	ProMark 250	零件号	Описание	Descrição
1	2329635	2329635	流体段15 SS PE/T EM	Емкость жидкости 15 SS PE/T EM	Seção de fluido 15 SS PE/T EM
2	A661.12	A661.12	连接法兰 15	Соединительный фланец 15	Flange de conexão 15
3	K617.03	K617.03	扣环	Пружинное кольцо	Anel de pressão
4	A662.12	A662.12	扣环法兰 15	Фланец стопорного кольца 15	Flange do anel de pressão 15
5	T9037.00E	T9037.00E	盘根PE/T 13/25	Уплотнение PE/T 13/25	Gaxeta PE/T 13/25
6	H204.03	H204.03	弹簧，上	Пружина, верхняя	Mola superior
7	A658.03	A658.03	管子15	Трубка 15	Tubo 15
8	H203.03	H203.03	弹簧	Пружина	Mola
9	T9038.00E	T9038.00E	盘根PE/T 18/29	Уплотнение PE/T 18/29	Gaxeta PE/T 18/29
10	L107.06	L107.06	O形圈	Уплотнительное кольцо	Anel em O
11	B534.03	B534.03	缸15	Цилиндр 15	Cilindro 15
12	T6157.00I	T6157.00I	活塞15 SS	Поршень 15 SS	Pistão 15 SS
13	A170.03	A170.03	支撑弹簧	Опорная пружина	Mola de suporte
14	K801.03	K801.03	球	Шарик	Esfera
15	A169.03	A169.03	阀门螺丝15	Винт клапана 15	Parafuso da válvula 15
16	K803.03	K803.03	球	Шарик	Esfera
17	K601.03	K601.03	固定环	Стопорное кольцо	Anel de fixação
18	2323838	2323838	入口罩15	Впускной корпус 15	Carcaça de entrada 15
19*	9992831	9992831	Loctite 542	Loctite 542	Loctite 542
20	A171.03	A171.03	支撑环，外侧	Опорное кольцо, внешнее	Anel de suporte externo
21	A172.03	A172.03	支撑环，内侧	Опорное кольцо, внутреннее	Anel de suporte interno
22	A411.03	A411.03	支撑环，内侧	Опорное кольцо, внутреннее	Anel de suporte interno
23	A410.03	A410.03	支撑环，外侧	Опорное кольцо, внешнее	Anel de suporte externo
24	T6158.00	T6158.00	连接器	Соединитель	Conector
25	G101.05	G101.05	密封圈T 18/29	Уплотняющая манжета T 18/29	Aro de vedação T 18/29
26	G101.08E	G101.08E	密封圈PE 18/29	Уплотняющая манжета PE 18/29	Aro de vedação PE 18/29
27	G104.05	G104.05	密封圈T 13/25	Уплотняющая манжета T 13/25	Aro de vedação T 13/25
28	G104.08E	G104.08E	密封圈PE 13/25	Уплотняющая манжета PE 13/25	Aro de vedação PE 13/25
29	9900136	9900136	六角螺钉，无轴	Винт с шестигранной головкой без вала	Parafuso sextavado sem eixo
30	9998808	9998808	Mobilux® EP 2 润滑脂	Смазка Mobilux® EP 2	Graxa Mobilux® EP 2
31*	9992609	9992609	防卡死膏	Противозадирная краска	Pasta antigripante
32	2329898	2329898	密封套	Уплотняющая втулка	Luva de vedação
33	B0461.03A	B0461.03A	接头-DF-MM-R1/4"-1/4"NPS-PN350	Фиттинг DF-MM-R1/4"-1/4"NPS-PN350	Conexão DF-MM-R1/4"-1/4"NPS-PN350
34	2323718	2323718	六角堵头	Шестигранная пробка	Bujão sextavado
35	9992528	9992528	Loctite® 270	Loctite® 270	Loctite® 270
36	9992590	9992590	Loctite® 222	Loctite® 222	Loctite® 222
	235-050	235-050	泵维修套件（包括项目5、9-10和25-28）	Комплект для обслуживания насоса (включает позиции 5, 9–10 и 25–28)	Kit de manutenção da bomba (inclui os itens 5, 9-10 e 25-28)

* 作为附件供应 / Доступны в качестве оснастки / Disponível como acessório

CN 液压马达

FRB **MOTOR HIDRÁULICO**

RU **ГИДРАВЛИЧЕСКИЙ МОТОР**

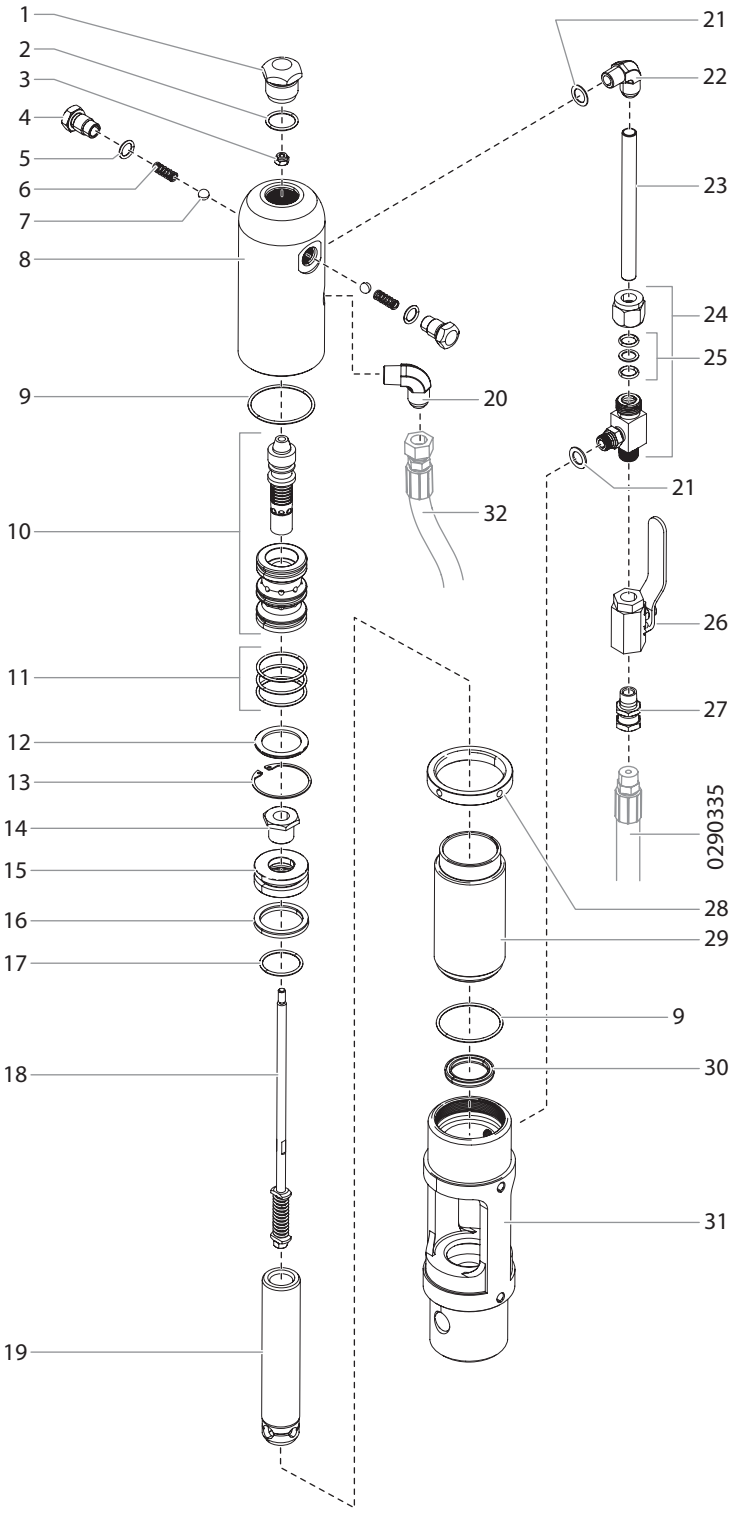

Pos.	ProMark 200	ProMark 250	零件号	Описание	Descrição
1	235-030	235-030	缸头螺塞	Заглушка отверстия в головке цилиндра	Plugue da cabeça do cilindro
2	441-217	441-217	O型环	Уплотнительное кольцо	Anel em O
3	858-811	858-811	六角锁紧螺母	Контр-гайка Flex	Contraporca flex
4	235-018	235-018	定位螺丝（2）	Стопорный болт (2)	Retentor de desengate (2)
5	141-007	141-007	O型环 (2)	Уплотнительное кольцо (2)	Anel em O (2)
6	325-005	325-005	定位螺丝弹簧（2）	Разъединительная пружина (2)	Mola de desengate (2)
7	569-016	569-016	不锈钢球阀（2）	Шарик из нержавеющей стали (2)	Esfera, SS (2)
8	235-112FZ	235-112FZ	缸头	Головка цилиндра	Cabeça do cilindro
9	431-032	431-032	O型环 (2)	Уплотнительное кольцо (2)	Anel em O (2)
10	441-908	441-908	换向阀	Втулка с золотником	Conjunto de bobina/luva
11	441-152	441-152	O型环 (3)	Уплотнительное кольцо (3)	Anel em O (3)
12	431-053	431-053	换向阀锁紧密封垫	Стопорная втулка	Retentor da luva
13	431-054	431-054	卡环	Стопорная шайба	Anel retentor
14	235-022	235-022	柱塞固定螺丝	Стопорный винт поршня	Parafuso do retentor do pistão
15	235-014	235-014	柱塞	Поршень	Pistão
16	235-027	235-027	柱塞密封件	Поршневое кольцо	Vedação do pistão
17	235-026	235-026	O型环	Уплотнительное кольцо	Anel em O
18	235-021A	235-021A	行程杆组件	Сборка штока клапана	Conjunto da haste de válvula
19	236-948	236-948	柱塞杆	Шток поршня	Biela
20	451-121	451-121	90° 弯头	Колено, 90°	Cotovelo, 90°
21	700-499	700-499	O型环 (2)	Уплотнительное кольцо (2)	Anel em O (2)
22	192-000	192-000	弯头 (包括第21)	Колено (включает поз. 21)	Cotovelo (inclui o item 21)
23	236-029	236-029	液压马达油管	Внутривальный привод	Tubo do motor
24	235-125	235-125	三通管组件	Тройник	T
25	431-019	431-019	O型环组件	Комплект уплотнительного кольца	Kit do anel em O
26	941-555	941-555	液压球阀	Шаровой кран	Válvula esférica
27	490-043	490-043	旋转接头组件	Шарнир	Pivô
28	235-001	235-001	锁紧环	Кольцо-фиксатор	Anel trava
29	236-007	236-007	液压马达缸体	Цилиндр	Cilindro
30	235-028	235-028	柱塞杆密封圈	Уплотнение штока	Vedação da haste
31	236-829	236-829	马达/泵连接座	Блок двигателя/насоса	Bloco de motor/bomba
32	0290337	0290337	回油管组件	Возвратный шланг в сборе	Conjunto da mangueira de retorno
	235-050	235-050	马达小维修包（包括第2、3、5-7、9、11、16、17和30项）	Комплект для обслуживания двигателя, вспомогательный (вкл. позиции 2, 3, 5–7, 9, 11, 16, 17 и 30)	Kit de manutenção do motor, menor (inclui os itens 2, 3, 5-7, 9, 11, 16, 17 e 30)

CN 涂料泵

RU **СЕКЦИЯ ЖИДКОСТЕЙ**

FRB **SEÇÃO DE FLUIDO**

236-015

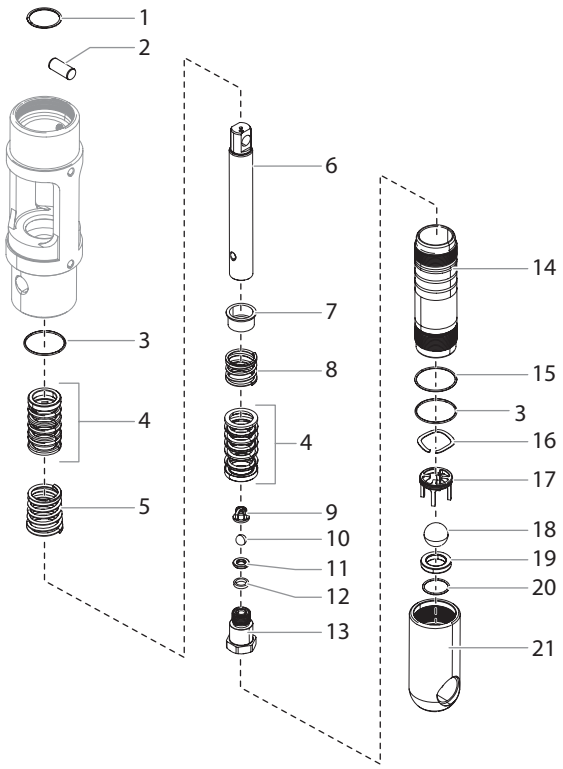

Pos.	ProMark 200	ProMark 250	零件号	Описание	Descrição
1	143-019	143-019	固定环	Удерживающее кольцо	Anel de retenção
2	143-120	143-120	连接销	Соединительный штифт	Pino de conexão
3	145-031	145-031	O型环，聚四氟乙烯（2）	Уплотнительное кольцо из фторопласта (2)	Anel em O, PTFE (2)
4	138-153A	138-153A	密封圈组，皮革/UHMWPE/钢制（2）	Комплект уплотнения, кожа/сверхвысокомолекулярный полиэтилен/сталь (2)	Conjunto de gaxeta, couro/UHMWPE/aço (2)
5	142-004	142-004	上密封圈弹簧（2）	Пружина верхнего уплотнения (2)	Mola da gaxeta superior (2)
6	144-117	144-117	柱塞杆	Смещение штока	Haste de deslocamento
7	138-001	138-001	弹簧固定装置	Держатель пружины	Retentor da mola
8	142-003	142-003	下密封圈弹簧	Пружина нижнего уплотнения	Mola da gaxeta inferior
9	451-085	451-085	出口阀球笼	Гнездо выпускного клапана	Gaiola da válvula de escape
10	0509710	0509710	出口阀阀球	Шарик выпускного клапана	Esfera da válvula de escape
11	236-012	236-012	出口阀阀座	Седло выпускного клапана	Sede da válvula de escape
12	236-032	236-032	密封垫圈	Уплотнительная шайба	Arruela de vedação
13	236-031	236-031	出口阀阀套	Корпус выпускного клапана	Alojamento da válvula escape
14	144-832	144-832	涂料泵缸套	Цилиндр насоса	Cilindro da bomba
15	140-009	140-009	O型环	Уплотнительное кольцо	Anel em O
16	236-030	236-030	波形垫圈	Волнистая шайба	Arruela ondulada
17	236-141	236-141	进料阀球笼	Гнездо нижнего клапана	Gaiola da válvula de pé
18	0509707	0509707	进料阀阀球	Шарик нижнего клапана	Esfera da válvula de pé
19	0509623	0509623	进料阀阀座	Седло нижнего клапана	Sede da válvula de pé
20	0509708	0509708	阀座O型环	Седло уплотнительного кольца	Anel em O da sede
21	236-126	236-126	进料阀座	Корпус нижнего клапана	Alojamento da válvula de pé
	144-500	144-500	涂料泵大维修包（包括第6、14项和涂料泵小维修包P/144-050）	Комплект для обслуживания секции жидкости, основной (включает позиции 6, 14 и комплект для обслуживания секции жидкости, вспомогательный P/N 144-050)	Kit de manutenção da seção de fluido maior (inclui os itens 6 e 14) e kit de manutenção da seção de fluido menor NP 144-050
	144-050	144-050	涂料泵小维修包（包括第1、3、4、10、12、15、18、20项和乐泰胶P/N 426-051）	Комплект для обслуживания секции жидкости, вспомогательный (включает позиции 1, 3, 4, 10, 12, 15, 18, 20 и Loctite P/N 426-051)	Kit de manutenção da seção de fluido menor (inclui os itens 1, 3, 4, 10, 12, 15, 18, 20 e Loctite NP 426-051)
	236-010A	236-010A	下缸体（包括项目16-21）	Нижний клапан в сборе (включает позиции 16–21)	Conjunto da válvula de pé (inclui os itens 16-21)
	236-050	236-050	出口阀组件（包括第9-13项）	Выпускной клапан в сборе (включает позиции 9–13)	Conjunto da válvula de escape (inclui os itens 9-13)

CN 液压系统

RU **ГИДРАВЛИЧЕСКАЯ СИСТЕМА**

FRB **SISTEMA HIDRÁULICO**

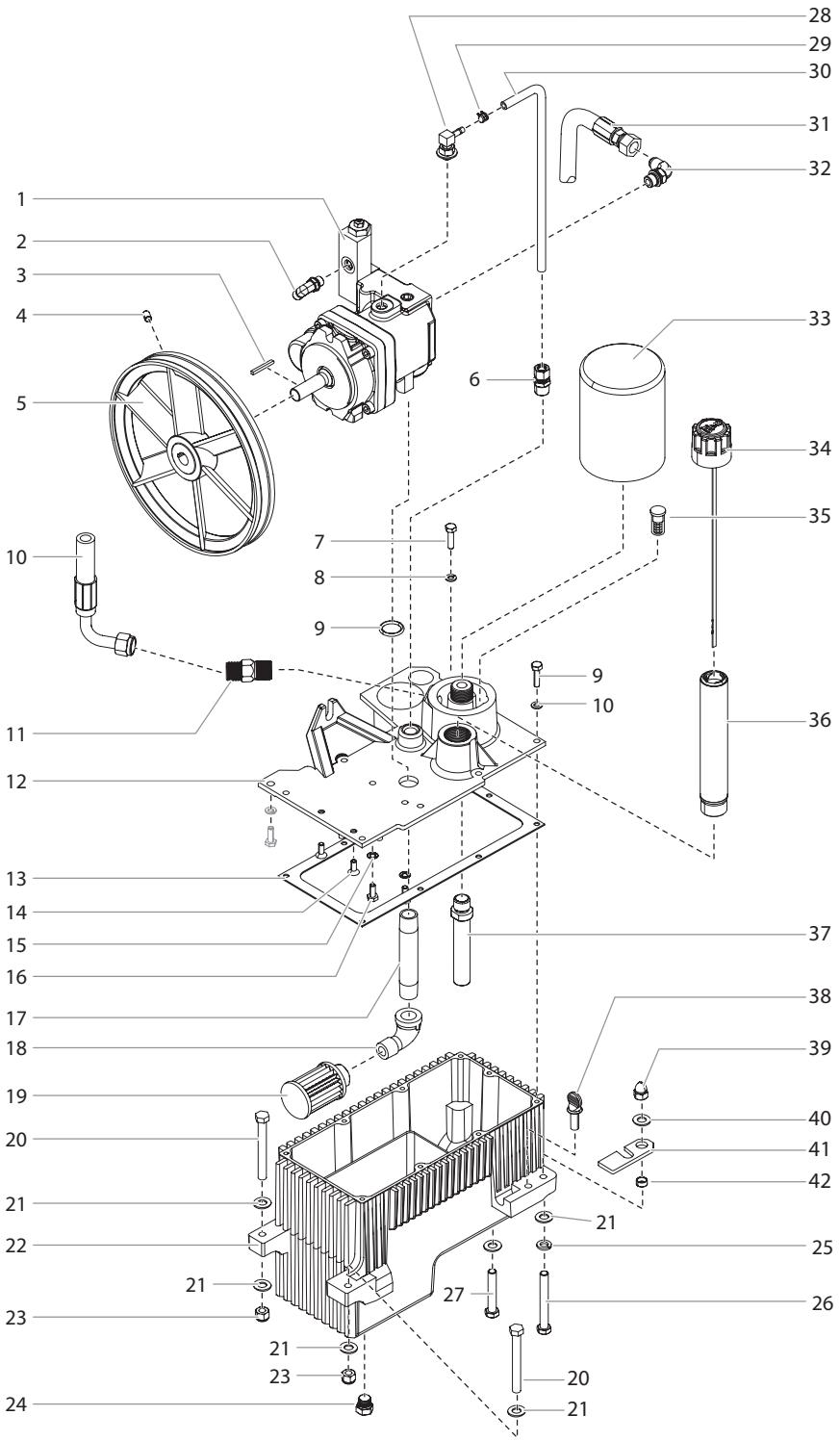

Pos.	ProMark 200	ProMark 250	零件号	Описание	Descrição
1	0290689	0290689	液压泵	Гидравлический насос	Bomba hidráulica
2	9885657	9885657	弯头 （到软管0290380）	Колено (к шлангу 0290380)	Cotovelo (para a mangueira 0290380)
3	448-494	448-494	泵键	Шпонка, насос	Chave, bomba
4	860-520	860-520	固定螺丝	Установочный винт	Parafuso de ajuste
5	449-195A	449-195A	皮带轮/风机组件	Сборка шкив/вентилятор	Conjunto de polia/ventoinha
6	431-042	431-042	管接头	Трубный соединитель	Conector do tubo
7	858-636	858-636	螺丝（8）	Винт (8)	Parafuso (8)
8	858-002	858-002	锁紧密封垫（10）	Стопорная шайба (10)	Arruela de fixação (10)
9	325-031	325-031	O型环	Уплотнительное кольцо	Anel em O
10	0290336	0290336	回油管组件	Возвратный шланг в сборе	Conjunto da mangueira de retorno
11	451-029	451-029	配件	Фитинг	Conexão
12	0290770	0290770	油箱盖	Крышка резервуара	Tampa do tanque
13	449-605	449-605	油箱垫圈	Уплотнение резервуара	Gaxeta do tanque
14	858-621	858-621	承接螺丝（2）	Винт с торцевой головкой (2)	Parafuso Allen (2)
15	859-001	859-001	密封垫（2）	Шайба (2)	Arruela (2)
16	858-624	858-624	螺丝（2）	Винт (2)	Parafuso (2)
17	0528171	0528171	接头	Ниппель	Bocal
18	472-500	472-500	弯管接头	Угловой патрубок	Cotovelo macho x fêmea
19	448-208	448-208	入口滤网	Входной фильтр	Filtro de entrada
20	862-496	862-496	六角螺栓（2）	Болт с шестигранной головкой (2)	Parafuso sextavado (2)
21	0509285	0509285	平密封垫（6）	Плоская шайба (6)	Arruela lisa (6)
22	449-718A	449-718A	液压油箱	Бак гидравлической системы	Tanque hidráulico
23	862-410	862-410	锁紧螺母（2）	Контр-гайка (2)	Contraporca (2)
24	449-212	449-212	栓塞	Заглушка	Plugue
25	0509292	0509292	锁紧密封垫（4）	Стопорная шайба (4)	Arruela de fixação (4)
26	862-493	862-493	六角螺栓	Болт с шестигранной головкой	Parafuso sextavado
27	862-480	862-480	六角螺栓	Болт с шестигранной головкой	Parafuso sextavado
28	192-228	192-228	弯头	Колено	Cotovelo
29	449-126	449-126	软管夹	Хомут шланга	Braçadeira da mangueira
30	420-251	420-251	管道，聚四氟乙烯	Фторопластовые трубки	Tubo, PTFE
31	0290335	0290335	压力软管组件	Шланг высокого давления в сборе	Conjunto da mangueira de pressão
32	192-051	192-051	弯头	Колено	Cotovelo
33	451-220	451-220	液压油回油过滤器	Гидравлический фильтр	Filtro hidráulico
34	449-626	449-626	液压油尺	Измеритель уровня гидравлической жидкости	Vareta medidora do fluido hidráulico
35	449-609A	449-609A	液压旁通	Обходная линия гидравлической жидкости	Desvio hidráulico
36	449-614	449-614	管道组件	Сборка трубопроводов	Conjunto do tubo
37	0528164A	0528164A	管道	Трубка	Tubo
38	862-438	862-438	大头螺丝	Винт с барашком	Parafuso borboleta
39	862-402	862-402	圆头螺母	Колпачковая гайка	Porca de remate
40	0509285	0509285	密封垫	Шайба	Arruela
41	449-107	449-107	安装板固定装置	Стопор монтажной пластины	Retentor da placa de montagem
42	449-135	449-135	隔离密封垫	Проставка	Espaçador

CN 汽油发动机总成

RU **ГАЗОВЫЙ ДВИГАТЕЛЬ В СБОРЕ**

FRB **CONJUNTO DO MOTOR A GÁS**

0290120A

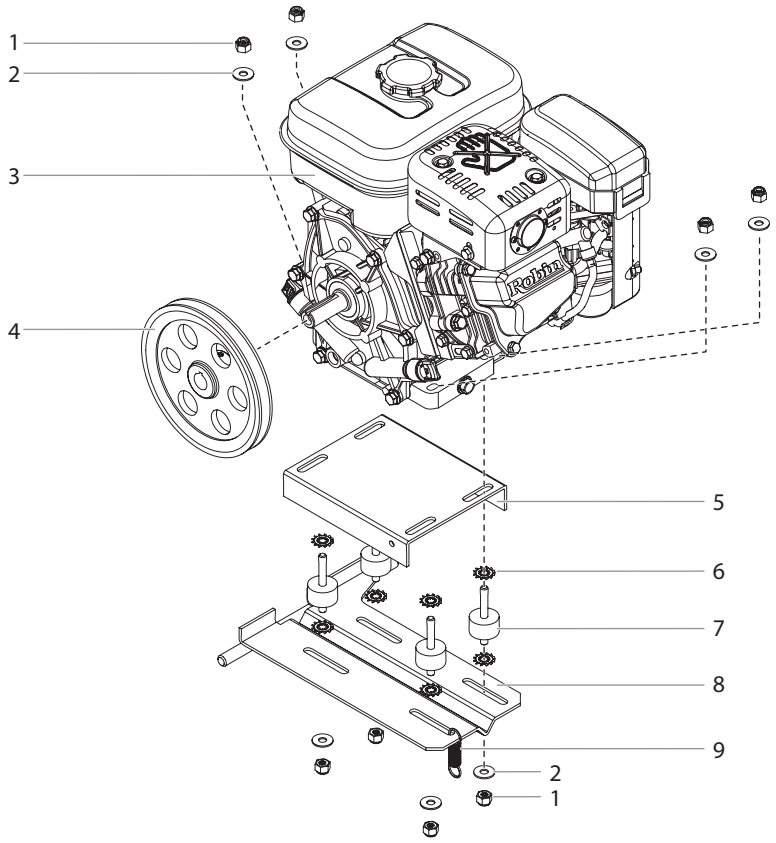

Pos.	ProMark 200	ProMark 250	零件号	Описание	Descrição
1	860-502	860-502	止动螺母（8）	Стопорная гайка (8)	Porca de trava (8)
2	860-004	860-004	密封垫（8）	Шайба (8)	Arruela (8)
3	0290415	0290415	发动机，汽油，5.7 Hp, Robin-Subaru（电起动）	Газовый двигатель 5,7 л. с., Robin-Subaru (с электрическим запуском)	Motor a gasolina 5,7 Hp, Robin-Subaru (partida elétrica)
4	0290468	0290468	皮带轮	Шкив	Polia
5	449-144	449-144	托架	Кронштейн	Suporte
6	9822639	9822639	星形垫圈（8）	Звездчатая шайба (8)	Arruela estrela (8)
7	449-165A	449-165A	减震垫 (4)	Виброопора (4)	Amortecedor de vibração (4)
8	0290484	0290484	安装板	Монтажная пластина	Placa de montagem
9	424-255	424-255	弹簧	Пружина	Mola

CN 皮带护罩组件

RU **СБОРКИ ОГРАЖДЕНИЯ РЕМНЯ**

FRB **CONJUNTO DA PROTEÇÃO DA CORREIA**

0290629A

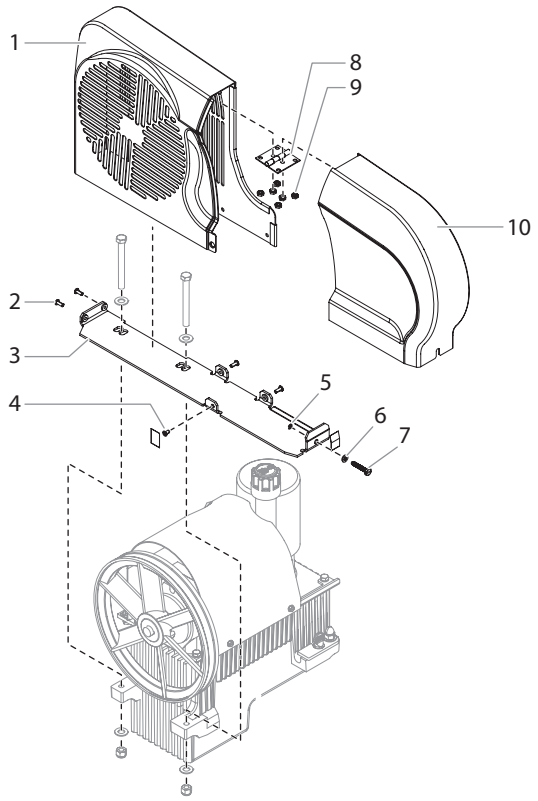

Pos.	ProMark 200	ProMark 250	零件号	Описание	Descrição
1	0290628A	0290628A	后端皮带护罩	Ограждение ременного привода, нижнее	Proteção da correia, traseira
2	9805415	9805415	螺丝（4）	Винт (4)	Parafuso (4)
3	0290626A	0290626A	托架	Кронштейн	Suporte
4	9805413	9805413	螺丝	Винт	Parafuso
5	9822523	9822523	固定环	Стопорное кольцо	Anel de retenção
6	859-001	859-001	密封垫	Плоская шайба	Arruela
7	0528345	0528345	螺栓	Болт	Parafuso
8	0290794	0290794	活页	Петля	Dobradiça
9	0524318	0524318	螺母	Гайка	Porca
10	0290627A	0290627A	前端皮带护罩	Ограждение ременного привода, переднее	Proteção da correia, dianteira

DIAGRAMA DE PEÇAS SOBRESSALENTES

CN 推车 I

RU **УЗЕЛ ТЕЛЕЖКИ I**

FRB **CONJUNTO DO CARRINHO I**

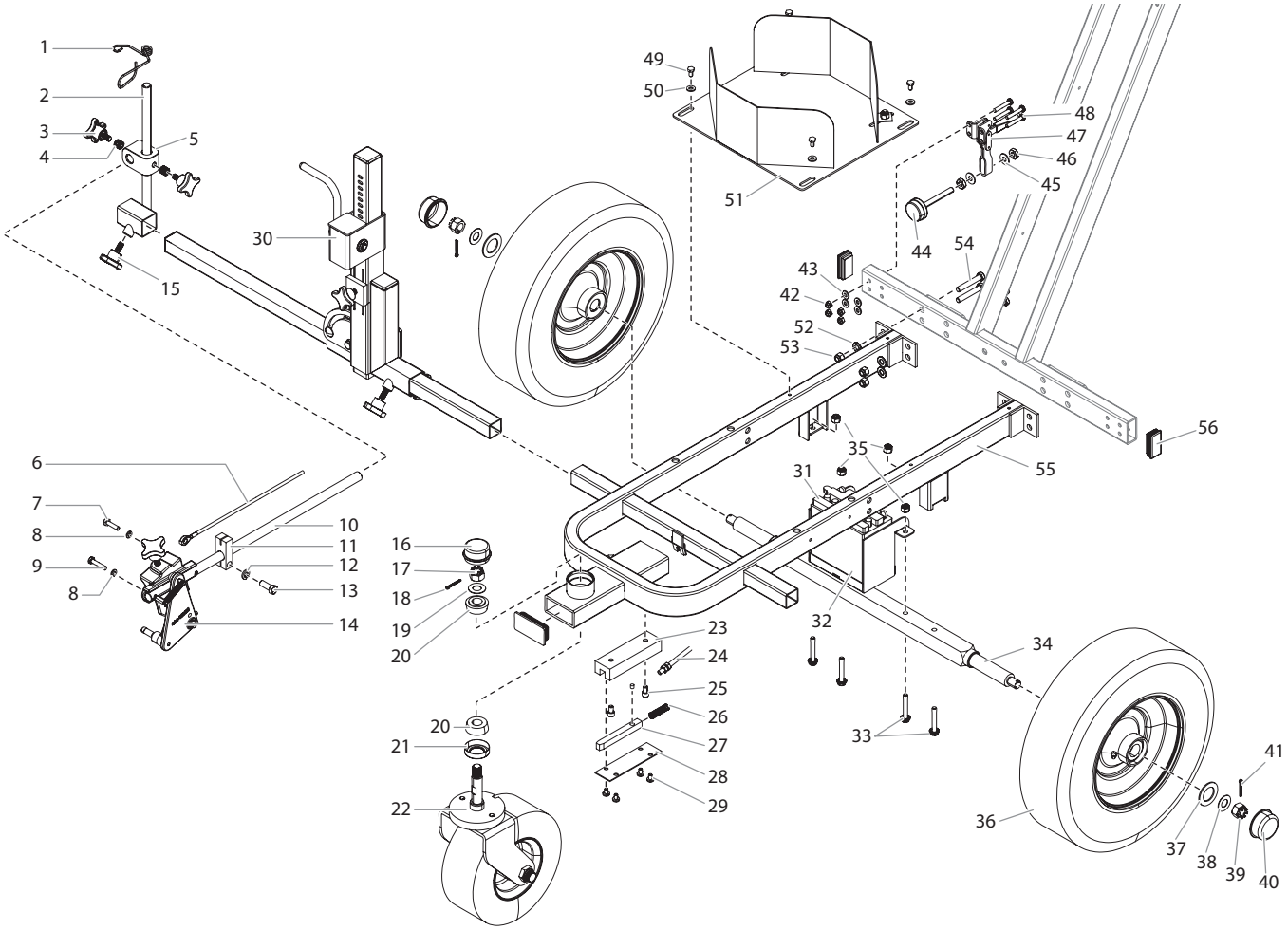

Pos.	ProMark 200	ProMark 250	零件号	Описание	Descrição
1	424-288	424-288*	导块	Направляющая кабеля	Guia de cabo
2	0290894	0290894*	滑管焊成件	Сварная конструкция стойки пистолета	Arma de soldagem de riser
3	0290349	0290349*	止动钮 (2)	Зажимная ручка (2)	Botão de aperto (2)
4	0290350	0290350*	弹簧 (2)	Пружина (2)	Mola (2)
5	0290899	0290899*	夹体	Корпус зажима	Corpo do grampo
6	0290342	0290342*	开枪索	Кабель пистолета	Cabo da pistola
7	858-636	858-636*	螺丝	Винт	Parafuso
8	858-002	858-002*	锁紧密封垫 (2)	Стопорная шайба (2)	Arruela de pressão (2)
9	9805456	9805456*	螺丝	Винт	Parafuso
10	0290327A	0290327A*	支撑臂	Опорный рычаг	Braço de suporte
11	424-226	424-226*	枪线安装夹	Зажим для прокладки кабеля	Braçadeira de montagem cabo
12	0509292	0509292*	锁紧密封垫	Запорная шайба	Arruela de pressão
13	862-436	862-436*	螺丝	Винт	Parafuso
14	0290381	0290381*	枪支架	Сборка держателя пистолета	Conjunto do suporte da arma

Pos.	ProMark 200	ProMark 250	零件号	Описание	Descrição
15	759-306	759-306*	制动钮	Зажимная ручка	Botão de aperto
16	779-086	779-086	防尘帽	Пылезащитный колпачок	Protetor de pó
17	756-078	756-078	带槽螺母	Корончатая гайка	Porca castelada
18	756-079	756-079	开尾销/开口销	Шплинт	Contrapino
19	756-080	756-080	弹簧垫圈	Пружинная шайба	Arruela de mola
20	779-068	779-068	圆锥轴承/锥形轴承 (2)	Конический подшипник (2)	Mancal cônico (2)
21	779-085	779-085	圆锥轴承底座	Уплотнение конического подшипника	Vedação do mancal cônico
22	779-013A	779-013A	脚轮组件	Колесо в сборе	Conjunto de roda
23	0290897	0290897	导向块	Направляющий блок	Bloco-guia
24	0290343	0290343	车轮锁索	Кабель колесного стопора	Cabo de trava da roda
25	9805455	9805455	内角螺丝 (2)	Винт с торцевой головкой (2)	Parafuso Allen (2)
26	756-087	756-087	锁簧	Стопорная пружина	Mola de trava
27	0290898	0290898	脚轮锁定销	Блокировочный штифт ролика	Pino de trava do rodízio
28	0290896	0290896	导向块罩	Крышка блока	Tampa do bloco
29	0509219	0509219	螺丝(4)	Винт (4)	Parafuso (4)
30	0290382	0290382	提升/倾斜组件	Подъемное/наклонное устройство в сборе	Conjunto de elevação/inclinação
31	-------	434-641	电池，12伏	Батарея, 12 В	Bateria, 12 volts
32	-------	0290488	电池支架	Кронштейн батареи	Suporte da bateria
33	761-178 (2)	761-178 (4)	六角螺丝	Шестигранный винт	Parafuso sextavado
34	0290489A	0290489A	轮轴	Ось	Eixo
35	763-549 (2)	763-549 (4)	防松螺母	Контргайка	Contraporca
36	757-050-S	757-050-S	后轮 (2)	Заднее колесо (2)	Roda traseira (2)
37	176-919	176-919	密封垫（2）	Шайба (2)	Arruela (2)
38	756-080	756-080	弹簧垫圈	Пружинная шайба (2)	Arruela de mola (2)
39	756-078	756-078	带槽螺母 (2)	Корончатая гайка (2)	Porca castelada (2)
40	779-086	779-086	防尘帽 (2)	Пылезащитный колпачок (2)	Protetor de pó (2)
41	756-079	756-079	开尾销/开口销 (2)	Шплинт (2)	Contrapino (2)
42	770-144	770-144	防松螺母 (4)	Контргайка (4)	Contraporca (4)
43	770-601	770-601	平垫圈 (4)	Плоская шайба (4)	Arruela lisa (4)
44	424-269	424-269	刹车垫	Тормозная колодка	Pastilha do freio
45	860-004	860-004	平垫圈 (2)	Плоская шайба (2)	Arruela lisa (2)
46	862-401	862-401	螺母（2）	Гайка (2)	Porca (2)
47	0290684	0290684	制动夹	Зажим тормоза	Grampo do freio
48	858-652	858-652	螺丝(4)	Винт (4)	Parafuso (4)
49	0509219	0509219	螺丝(4)	Винт (4)	Parafuso (4)
50	770-223	770-223	密封垫（4）	Шайба (4)	Arruela (4)
51	0290697A	0290697A	料桶架	Держатель для ведра	Suporte do balde
52	0509285	0509285	平垫圈 (4)	Плоская шайба (4)	Arruela lisa (4)
53	862-410	862-410	防松螺母 (4)	Контргайка (4)	Contraporca (4)
54	862-472	862-472	螺丝(4)	Винт (4)	Parafuso (4)
55	0290109A	0290109A	底盘	Рама	Estrutura
56	779-121	779-121	塑料塞 (2)	Пластиковая заглушка (2)	Plugue plástico (2)
未显示 • **Не указано • Não é mostrado**					
	0290775 (3)	0290775 (3)	夹钮	липучке ремень	Faixa de velcro

* 所有项目的数量应乘以2（乙枪支架组件未显示） / Все количества элементов должны быть умножены на 2 (вторая сборка держателя пистолета не показана) /Todos os itens devem ser multiplicados por 2 (o segundo conjunto do suporte da pistola não é mostrado)

CN 推车 II

RU **УЗЕЛ ТЕЛЕЖКИ II**

FRB **CONJUNTO DO CARRINHO II**

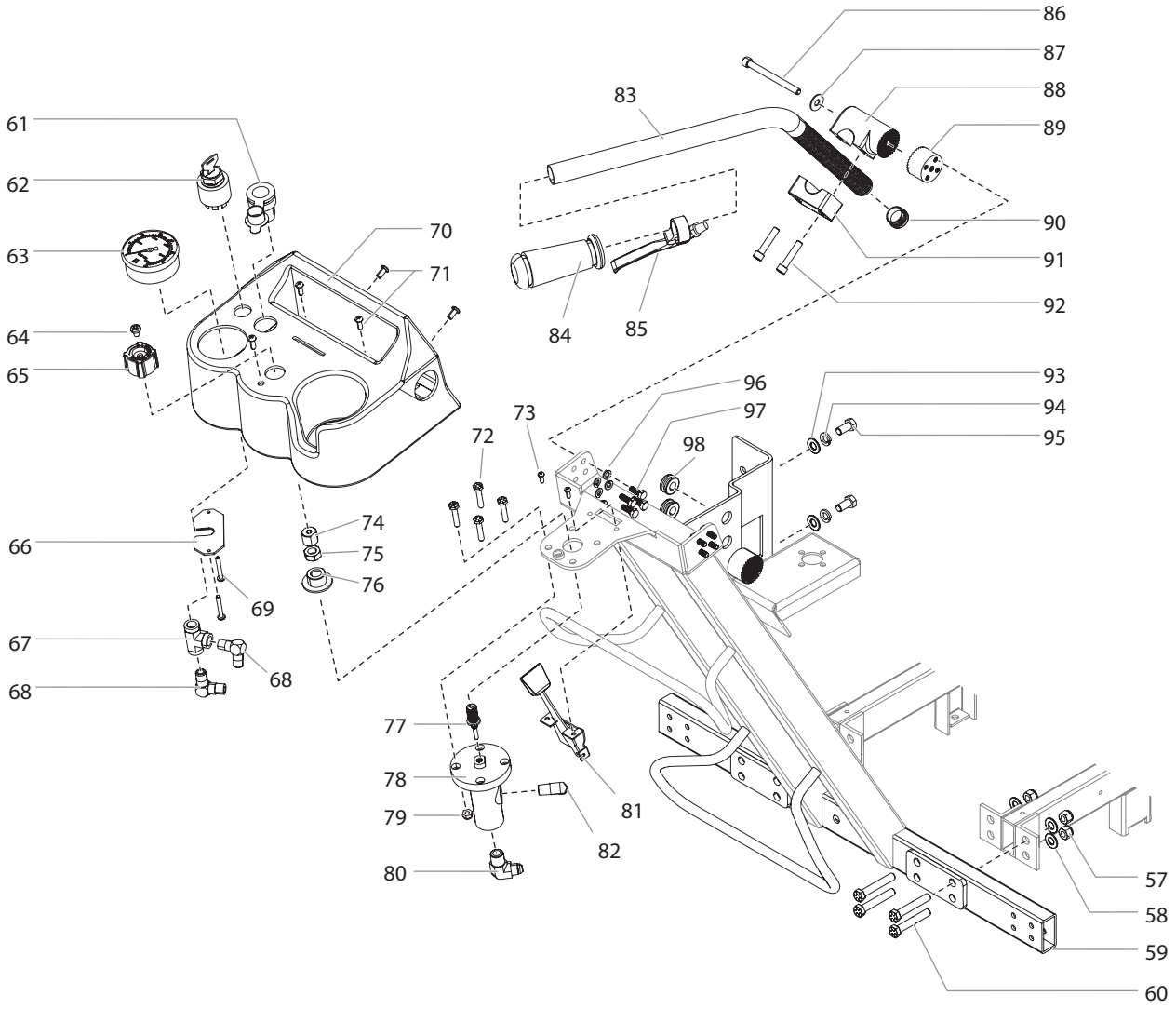

Pos.	ProMark 200	ProMark 250	零件号	Описание	Descrição
57	862-410	862-410	防松螺母 (4)	Контргайка (4)	Contraporca (4)
58	0509285	0509285	平垫圈 (4)	Шайба, плоская (4)	Arruela, lisa (4)
59	0290110A	0290110A	手柄组件	Ручка в сборе	Conjunto da alavanca
60	862-472	862-472	螺丝(4)	Винт (4)	Parafuso (4)
61	0290347	0290347	12伏插座	Розетка 12 В	Soquete de 12 volts
62	0290925	0290925	钥匙开关	Кнопочный переключатель	Interruptor da chave
63	600-270	600-270	压力表	Манометр	Manômetro
64	0509219	0509219	螺丝	Винт	Parafuso
65	700-771	700-771	压力调节钮	Ручка управления давлением	Botão de controle de pressão
66	0290994	0290994	安装板	Пластина	Placa
67	0088163	0088163	三通接头	Тройник	Conexão em T
68	12440	12440	弯头, 90º	Колено, 90° (2)	Cotovelo, 90° (2)
69	9805458	9805458	螺丝(2)	Винт (2)	Parafuso (2)
70	0290693A	0290693A	仪表板	Приборная панель	Painel
71	9805459	9805459	螺丝(5)	Винт (5)	Parafuso (5)
72	858-644	858-644	螺丝(4)	Винт (4)	Parafuso (4)
73	700-139	700-139	螺丝(2)	Винт (2)	Parafuso (2)
74	0290346	0290346	调压阀阀杆	Переходник компенсирующего устройства	Adaptador do compensador
75	9812336	9812336	锁紧螺母	Зажимная гайка	Porca fixadora
76	0290344	0290344	适配器	Адаптер	Adaptador
77	0290345	0290345	补偿器阀杆	Шток компенсирующего устройства	Haste compensadora
78	0290348	0290348	远程泄压阀	Удаленный предохранительный клапан	Válvula de descarga remota
79	770-144	770-144	防松螺母(4)	Контргайка (4)	Contraporca (4)
80	9885660	9885660	弯头, 90º	Колено, 90°	Cotovelo, 90°
81	0290341	0290341	油门控制器	Трос управления дросселем	Cabo de controle do regulador
82	9885655	9885655	弯头, 90º	Колено, 90°	Cotovelo, 90°
83	0290990	0290990	手柄（2）	Ручка (2)	Alavanca (2)
84	424-245	424-245	柄 (2)	Захват (2)	Alça (2)
85	759-215	759-215	扳机控制杆	Спусковой рычаг	Alavanca do gatilho
86	9805454	9805454	螺丝	Винт	Parafuso
87	860-004	860-004	平垫圈 (2)	Шайба, плоская (2)	Arruela, lisa (2)
88	0290988	0290988	内齿轮（2）	Внутренний зубец (2)	Dente interno (2)
89	0290989	0290989	外齿轮（2）	Наружный зубец (2)	Dente externo (2)
90	9885546	9885546	端盖（2）	Концевой колпачок (2)	Tampa da extremidade (2)
91	0290987	0290987	夹（2）	Зажим (2)	Braçadeira (2)
92	9805453	9805453	螺丝(4)	Винт (4)	Parafuso (4)
93	0509285	0509285	平垫圈 (4)	Шайба, плоская (2)	Arruela, lisa (2)
94	0509292	0509292	锁紧密封垫（2）	Стопорная шайба (2)	Arruela de fixação (2)
95	862-428	862-428	六角螺丝 (4)	Шестигранный винт (2)	Parafuso sextavado (2)
96	763-551	763-551	锁紧密封垫（4）	Стопорная шайба (4)	Arruela de fixação (4)
97	9805439	9805439	六角螺丝 (4)	Шестигранный винт (4)	Parafuso sextavado (4)
98	800-036	800-036	绝缘垫圈 (2)	Изолирующая шайба (2)	Anel isolante (2)
	0290383	0290383	手柄夹套件（包括项目86-89和91-92）	Комплект зажима рукоятки (включает позиции 86–89 и 91–92)	Kit de braçadeiras do guidão (inclui os itens 86-89 e 91-92)