TITAN®

OPERATING MANUAL

PowrLiner 550

- CN - 操作手册 2
- RU - РУКОВОДСТВО ПО ЭКСПЛУАТАЦИИ 20
- RFB - MANUAL DE OPERAÇÕES 40

无气高压喷涂机

ПОРШНЕВЫЕ БЕЗВОЗДУШНЫЕ ОКРАСОЧНЫЕ АГРЕГАТЫ ВЫСОКОГО ДАВЛЕНИЯ ДЛЯ РАБОТЫ С ВЯЗКИМИ МАТЕРИАЛАМИ

UNIDADE DE PULVERIZAÇÃO SEM AR E DE ALTA PRESSÃO



Models:

0290004

0517 • Form No. 0293785A

CN 主要装配

RU Узел главного привода

RFB Conjunto principal

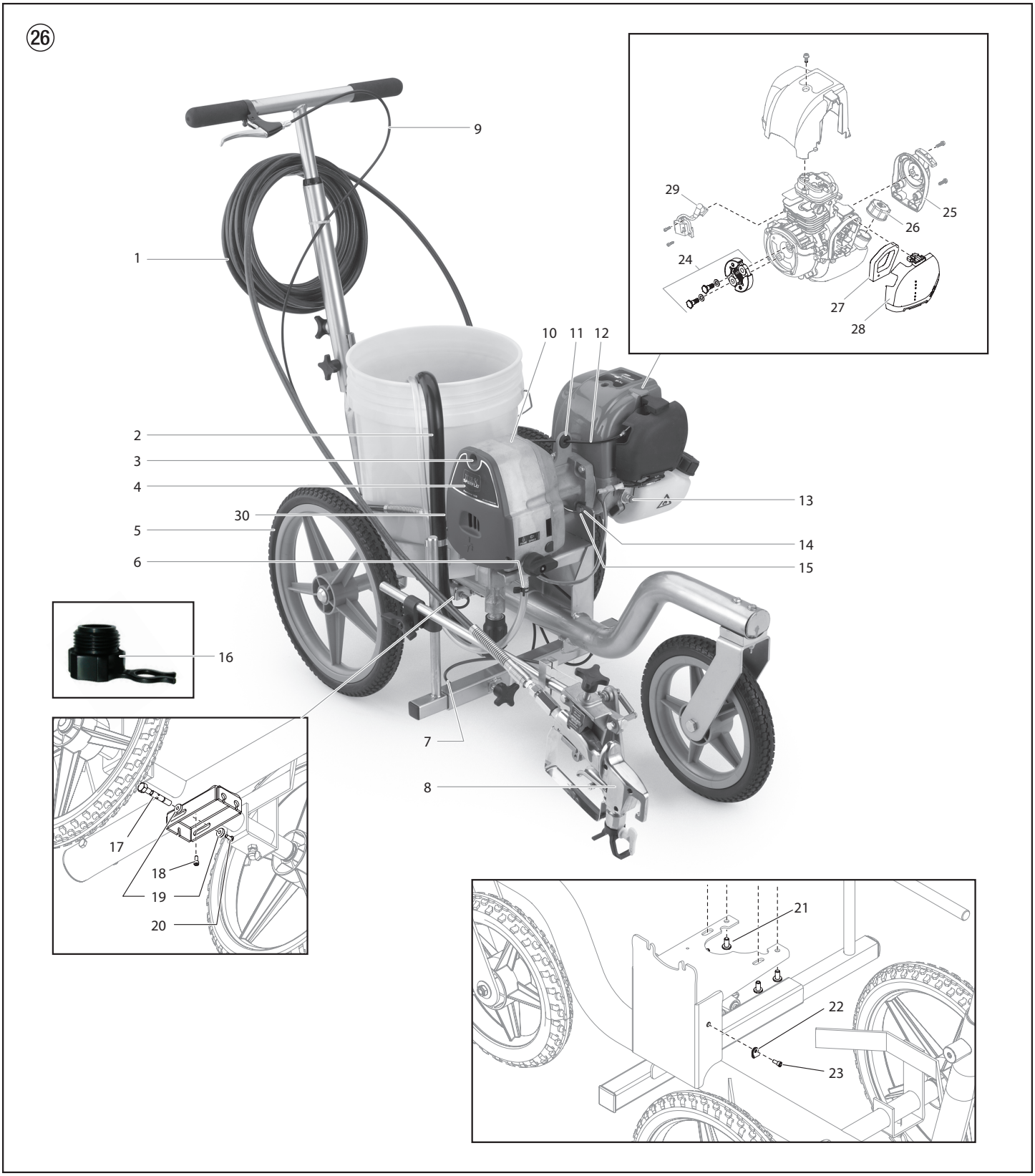

#	PL550	名称规格	Описание	Descrição
1	316-505	喷涂软管	Шланг распылителя	Mangueira de pulverização
2	0293932	抽吸装置总成	Блок всасывания в сборе	Montagem do conjunto de sucção
3	9805251	前盖螺钉	Винт передней крышки	Parafuso da tampa frontal
4	0552432	前盖	Передняя крышка	Tampa frontal
5*	0293937	推车组件	Тележка в сборе	Conjunto de carrinho
6	0327226	回流管管夹	Фиксатор возвратной трубки	Grampo do tubo de retorno
7	0293170	喷枪拉索	Тросик пистолета	Cabo da pistola
8*	--------	喷枪总成	Пистолет-распылитель в сборе	Conjunto da pistola de pulverização
9	0293172	拉索组件	Тросик в сборе	Conjunto do cabo
10*	--------	驱动器组件*	Привод в сборе *	Conjunto de acionamento*
11	800-036	橡胶密封圈	Резиновая изолирующая втулка	Anel isolante de borracha
12	0293171	发动机拉索	Тросик двигателя	Cabo do motor
13	0293930	关闭开关	Выключатель	Interruptor de desligamento
14	858-003	垫片	Шайба	Arruela
15	759-107	发动机安装螺钉	Монтажный винт двигателя	Parafuso de montagem do motor
16	0515281	清洗转接头	Переходник для очистки	Adaptador de limpeza
17	0293595	拉索销	Штифт тросика	Pino do cabo
18	756-076	螺丝	Винт	Parafuso
19	759-206	销帽	Крышка штифта	Tampa do pino
20	730-260	螺丝	Винт	Parafuso
21	9805250	齿轮箱安装螺钉	Монтажный винт корпуса картера	Parafuso de montagem da caixa de engrenagens
22	9890219	夹子	Зажим	Grampo
23	9805256	螺丝	Винт	Parafuso
24	0293929	离合器总成	Муфта в сборе	Conjunto da embreagem
25	0293966	反冲组件	Возвратная пружина в сборе	Conjunto de rebobinamento
26	0293928	汽油帽组件	Крышка подачи топлива в сборе	Conjunto da tampa de gasolina
27	0293926	过滤器	Фильтр	Filtro
28	0293927	过滤器盖	Крышка фильтра	Tampa do filtro
29	0293974	点火线圈	Катушка зажигания	Bobina de ignição
30	0293741	序列标签	Табличка с серийным номером	Etiqueta de identificação

* 见单独列表 / См. перечень зап.частей / Consulte a listagem separada

(CN) 驱动组件零部件清单

(RU) Узла привода

(RFB) Conjunto de acionamento

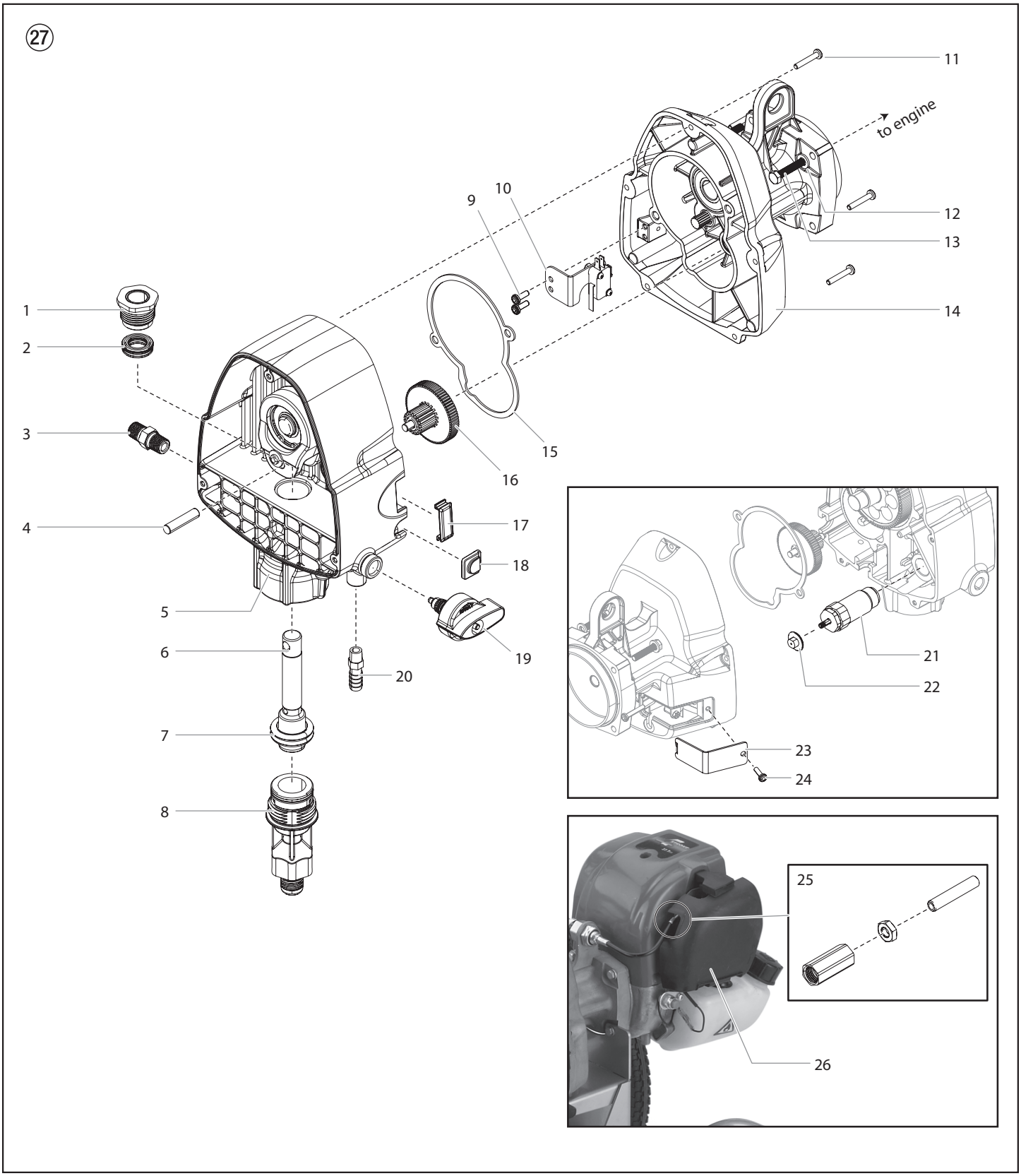

#	PL550	名称规格	Описание	Descrição
1	0512387	上螺母	Верхняя гайка	Porca superior
2	0516302	上部盘根	Верхняя набивка	Gaxeta superior
3	0516300	软管接头	Шланговый штуцер	Conector de mangueira
4	------	定位梢	Установочный штифт	Pino-guia
5	0293931	泵体总成（包括项目4）	Корпус насоса в сборе (включает поз. 4)	Conjunto do alojamento da bomba (inclui item 4)
6	0290122	活塞总成	Поршень в сборе	Conjunto de pistão
7	0512533	下部封盖	Нижнее уплотнение	Vedação inferior
8	759-379	Sureflo阀门总成	Клапан Sureflo в сборе	Conjunto da válvula Sureflo
9	9805251	螺丝	Винт	Parafuso
10	0293935	微动开关总成	Микропереключатель в сборе	Conjunto de microinterruptor
11	9805274	螺丝	Винт	Parafuso
12	858-003	垫片	Шайба	Arruela
13	759-107	螺丝	Винт	Parafuso
14	0293936	离合器总成（包括项目9-10）	Муфта в сборе (вкл. поз. 9–10)	Conjunto da embreagem (inclui itens 9-10)
15	0293483	变速箱垫圈	Прокладка редуктора	Gaxeta da caixa de engrenagens
16	0293938	齿轮传动装置	Шестерня в сборе	Conjunto da engrenagem
17	759-222	旋塞	Заглушка	Bujão
18	0293588	旋塞	Заглушка	Bujão
19	759-380	减压阀总成	Спускной клапан в сборе	Conjunto da válvula de descarga
20	9885553	溢流管接头	Фитинг возвратной трубки	Conexão do tubo de retorno
21	0293939	换能器组件	Датчик в сборе	Conjunto do transdutor
22	0293499	油门拉索螺母	Гайка троса привода дроссельной заслонки	Porca do cabo do regulador
23	0293940	检修盖	Смотровая крышка	Tampa do acesso
24	9805410	螺丝	Винт	Parafuso
25	0293941	调节杆总成	Регулировочный шток в сборе	Conjunto da haste de ajuste
26	0293943	发动机	Двигатель	Motor
	759-365	流体部位填充套件	Комплект замены набивки уплотнения жидкостной секции	Kit de gaxetas da seção de fluido

(CN) 推车总成

(RU) Узел тележки

(RFB) Conjunto do carrinho

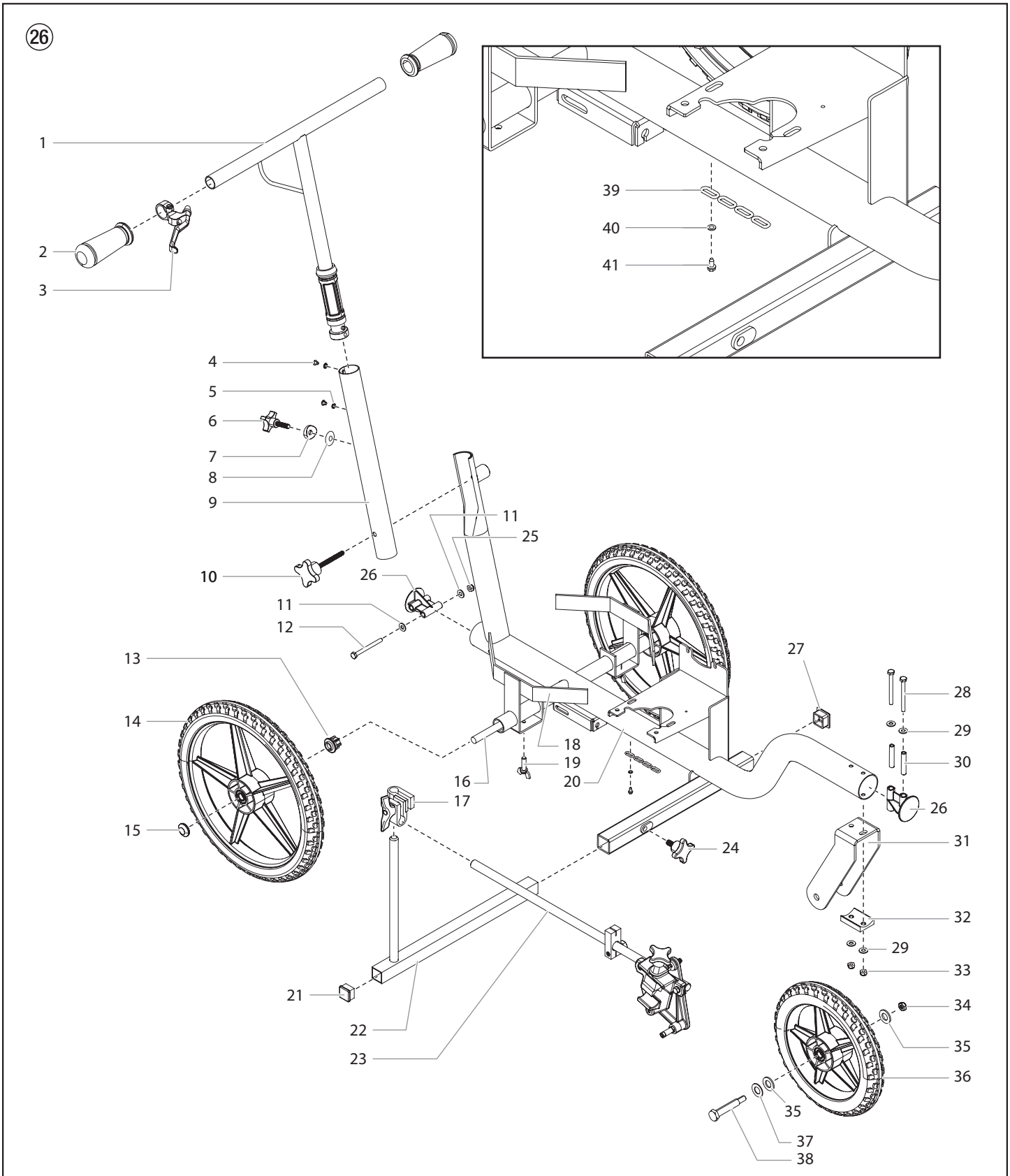

#	PL550	名称规格	Описание	Descrição
1	0293945	手柄组件	Ручка в сборе	Conjunto da alça
2	424-245	手柄球头	Рукоятка	Cabo da alça
3	759-215	杆组件	Рычаг в сборе	Conjunto da alavanca
4	856-921	螺丝	Винт	Parafuso
5	856-002	垫片	Шайба	Arruela
6	0293508	调节旋钮	Регулятор	Botão de ajuste
7	0293521	把手垫圈	Прокладка ручки	Espaçador da alça
8	0293594	橡胶膜	Резиновое покрытие	Película de borracha
9	0293949	中间管	Средняя трубка	Tubo médio
10	0293537	旋钮	Ручка	Botão
11	858-001	垫片	Шайба	Arruela
12	0293507	螺丝	Винт	Parafuso
13	0516571	衬套	Втулка	Bucha
14	759-293A	车轮 (2)	Колесо (2)	Roda (2)
15	9890113	轮盖	Крышка колеса	Tampão da roda
16	759-194	轴	Ось	Eixo
17	759-329	夹紧组件	Хомут в сборе	Conjunto da braçadeira
18	759-283	桶架	Держатель емкости	Porta-tanque
19	759-320	螺丝	Винт	Parafuso
20	0293947	推车焊件	Сварная конструкция тележки	Soldagem do carrinho
21	756-056	旋塞	Заглушка	Conector
22	759-188	枪柱总成	Стойка пистолета в сборе	Conjunto do batente da pistola
23*	0509171A	枪支架总成（参见单独的清单）	Держатель пистолета в сборе (см. отдельный список)	Conjunto do suporte da pistola (consulte lista separada)
24	759-306	旋钮	Ручка	Botão
25	770-144	螺母	Гайка	Porca
26	0293519	旋塞	Заглушка	Conector
27	757-055	旋塞	Заглушка	Conector
28	9805411	螺丝	Винт	Parafuso
29	858-001	垫片	Шайба	Arruela
30	0293596	管子垫片	Прокладка трубки	Espaçador do tubo
31	0293942	叉形腿	Стойка вилки	Suporte de garfo
32	0293946	轮支撑	Опора колеса	Suporte da roda
33	770-144	螺母	Гайка	Porca
34	759-456	螺母	Гайка	Porca
35	0293581	垫片	Распорка	Espaçador
36	759-298	车轮	Колесо	Roda
37	759-439	垫片	Шайба	Arruela
38	0293516	前轴	Передняя ось	Eixo frontal
39	759-326	接地链	Заземляющая цепь	Corrente de aterramento
40	759-440	垫片	Шайба	Arruela
41	759-325	螺丝	Винт	Parafuso
	0293970	成套拉索组件	Тросик в сборе, комплект	Kit do conjunto do cabo

* 见单独列表 / См. перечень зап.частей / Consulte a listagem separada

CN 枪支架

RU Держатель пистолета в сборе

RFB Conjunto do suporte da pistola

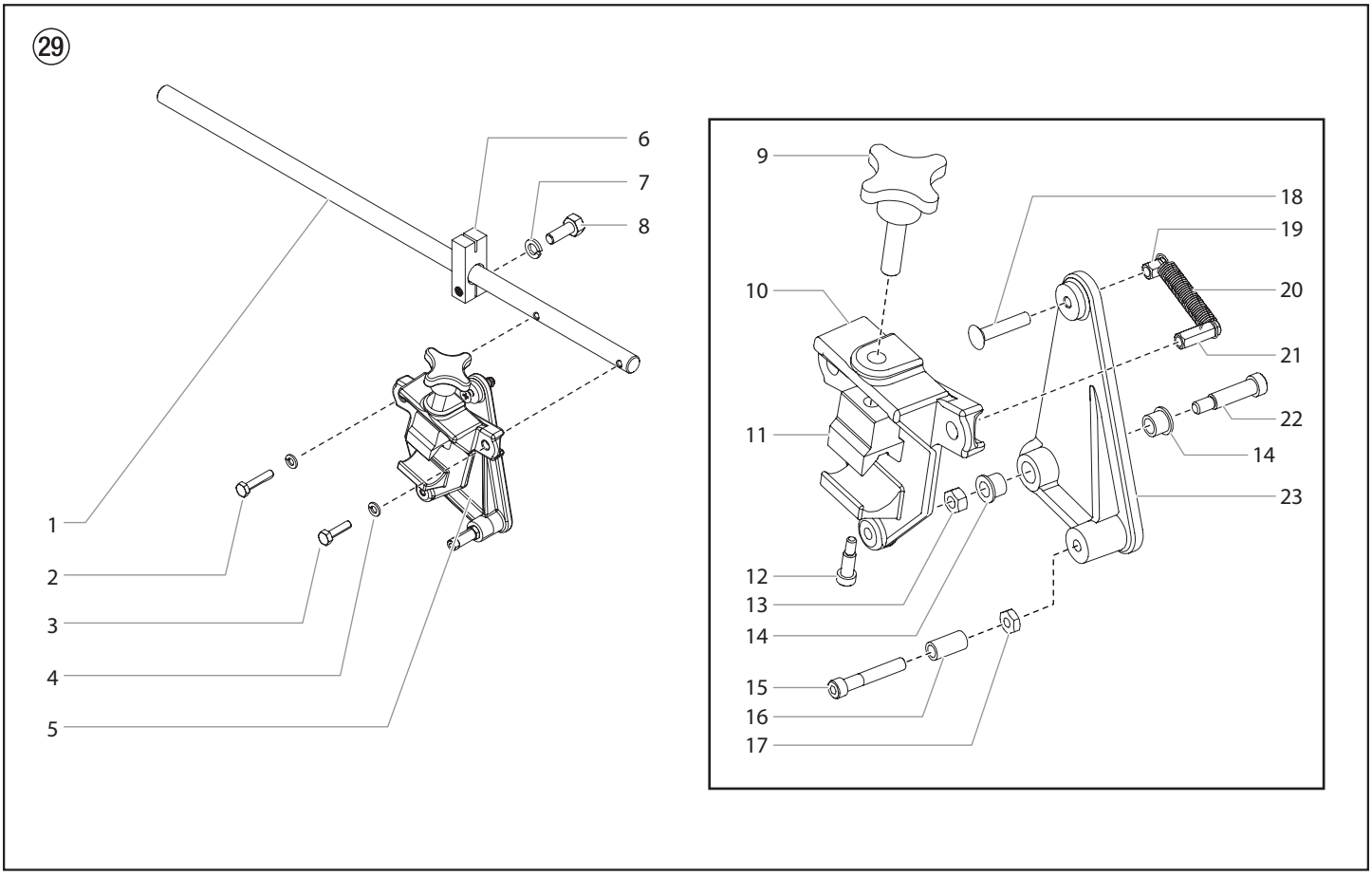

#	PL550	名称规格	Описание	Descrição
1	759-415	支撑臂	Опорный рычаг	Braço de suporte
2	858-644	螺丝	Винт	Parafuso
3	858-636	螺丝	Винт	Parafuso
4	858-002	垫片	Шайба	Arruela
5	-------	枪支架总成（包括第9-23项）	Держатель пистолета в сборе (включает поз. с 9 по 23)	Conjunto do porta-pistola (inclui itens 9-23)
6	759-414	管夹	Хомут	Braçadeira
7	0509292	垫片	Шайба	Arruela
8	862-436	螺丝	Винт	Parafuso
9	756-034	夹紧球头	Зажимная ручка	Botão de fixação
10	424-201A	喷枪支架	Держатель пистолета	Porta-pistola
11	759-316	夹紧块	Зажимной блок	Bloco da braçadeira
12	756-037	螺丝	Винт	Parafuso
13	858-601	螺母	Гайка	Porca
14	424-248	法兰轴承（2）	Фланцевый подшипник (2)	Rolamento do flange (2)
15	858-653	螺丝	Винт	Parafuso
16	424-249	套筒轴承	Втулочный подшипник	Rolamento da bucha
17	858-603	螺母	Гайка	Porca
18	703-079	螺丝	Винт	Parafuso
19	759-056	弹簧支架（短）	Держатель пружины (короткий)	Porta-mola (pequeno)
20	0509781	回位弹簧	Возвратная пружина	Mola de retorno
21	759-057	弹簧支架（长）	Держатель пружины (длинный)	Porta-mola (grande)
22	860-936	螺丝	Винт	Parafuso
23	424-202	操纵杆	Рычаг	Alavanca

(CN) 喷枪

(RU) Пистолет-распылитель

(RFB) Pistola de pulverização

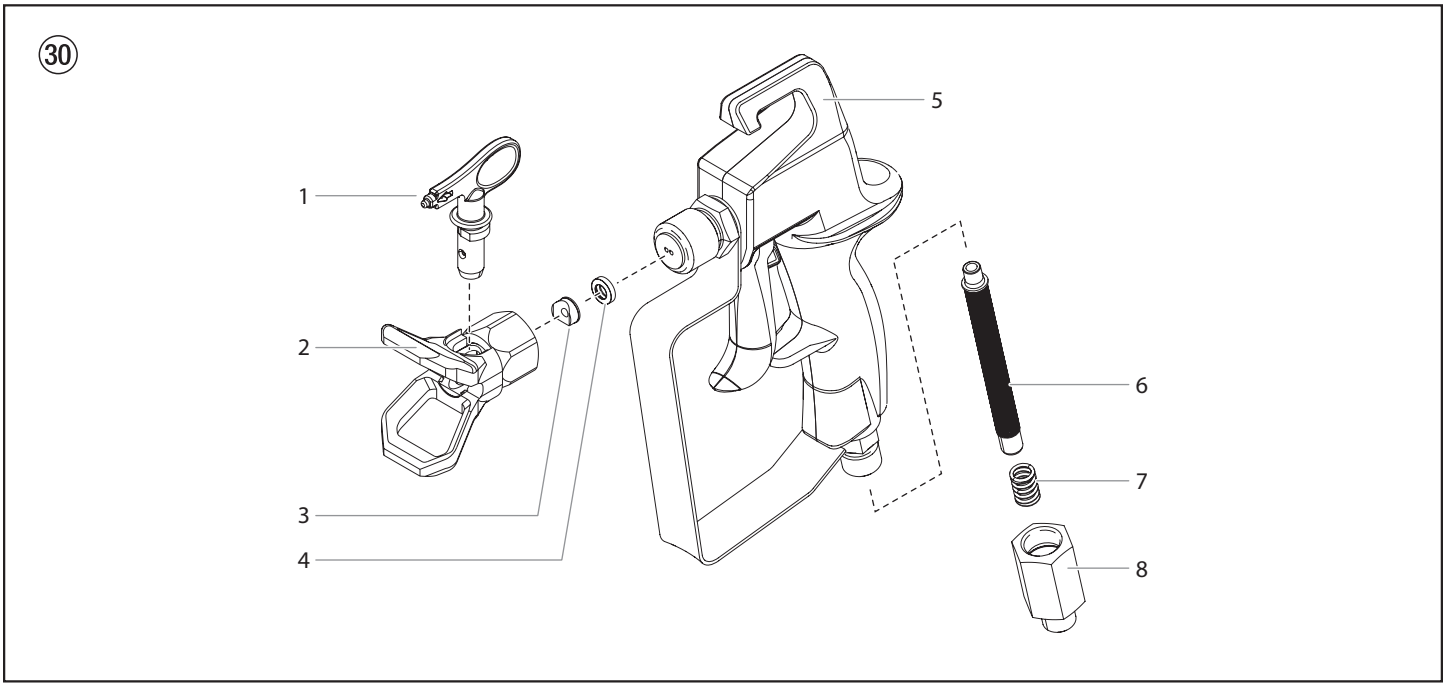

#	PL550	名称规格	Описание	Descrição
1	697-419	喷嘴总成（不包含在喷枪中）	Наконечник в сборе (не прилагается к пистолету)	Conjunto da ponta (não incluído com a pistola de pulverização)
2	0289228	防护组件	Кожух в сборе	Conjunto do protetor
3	651-020	喷嘴密封	Уплотнение наконечника	Vedação da ponta
4	651-040	喷嘴密封固定器	Держатель уплотнения наконечника	Retentor da vedação da ponta
5	759-369	喷枪总成	Пистолет в сборе	Conjunto da pistola
6	0515252	细过滤器（白）	Фильтр, тонкий (белый)	Filtro, fino (branco)
7	0043590	弹簧	Пружина	Mola
8	0278357	接头	Фитинг	Encaixe

(CN) 电路图

(RFB) Diagrama de conexões

(RU) СХЕМАТИЧЕСКАЯ ЭЛЕКТРИЧЕСКАЯ ДИАГРАММА

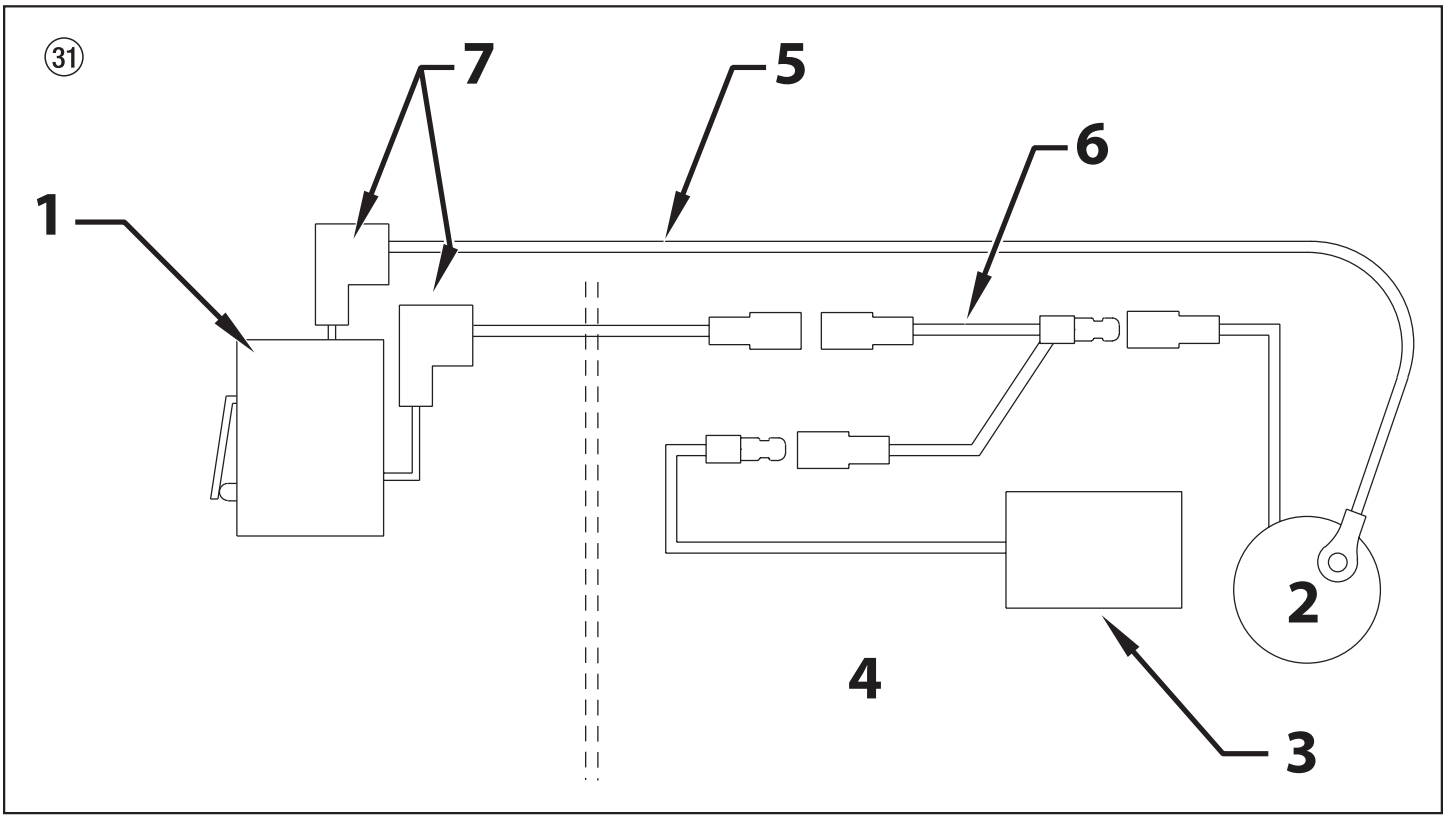

#	PL550	名称规格	Описание	Descrição
1	0293935	微开关	Микропереключатель	Microinterruptor
2	-------	发动机	Двигатель	Motor
3	0293930	关闭开关	Выключатель	Interruptor de desligamento
4	-------	发动机室	Отсек двигателя	Compartimento do motor
5	0293145	线缆组件，接地	Провод в сборе, заземления	Conjunto do fio, terra
6	759-340	线缆组件	Провод в сборе	Conjunto do fio
7	-------	连接器，90º母快速连接 (2)	Разъем, 90° гнездовой быстроразъемный (2)	Conector, conexão fêmea de 90° (2)

所有电气工作应由授权维修中心进行。

Все работы с электрическим оборудованием должны выполняться в сертифицированном сервис-центре.

Todo o trabalho elétrico deve ser realizado por um centro de serviço autorizado.

CN 喷嘴图

RU Таблица наконечников для нанесения полос

#	线宽 **Ширина**	孔径 **Жиклер**	一般用途	**Наиболее распространенные области использования**
			模具和运动场	**Нанесение по трафаретам и разметка спортплощадки**
697-213	2″ (51 mm)	.013″ (,33 mm)	轻质膜（采用100目的滤纸）	Тонкая пленка (использовать фильтр 100 меш)
697-413	4″ (102 mm)	.013″ (,33 mm)	轻质膜（采用100目的滤纸）	Тонкая пленка (использовать фильтр 100 меш)
697-215	2″ (51 mm)	.015″ (,38 mm)	仅针对醇酸树脂，轻质膜	Только алкидные краски, тонкая пленка
697-415	4″ (102 mm)	.015″ (,38 mm)	轻质膜	Тонкая пленка
697-615	6″ (152 mm)	.015″ (,38 mm)	轻质膜	Тонкая пленка
697-217	2″ (51 mm)	.017″ (,43 mm)	仅针对醇酸树脂，厚重的膜	Только алкидные краски, толстая пленка
			大部分交通涂料	**Большая часть краски для дорожной разметки**
697-417	4″ (102 mm)	.017″ (,43 mm)	中等膜	Средняя пленка
697-617	6″ (152 mm)	.017″ (,43 mm)	轻质膜	Тонкая пленка
697-219	2″ (51 mm)	.019″ (,48 mm)	中等膜	Средняя пленка
697-419	4″ (102 mm)	.019″ (,48 mm)	厚重的膜	Толстая пленка
697-619	6″ (152 mm)	.019″ (,48 mm)	中等膜	Средняя пленка
697-421	4″ (102 mm)	.021″ (,53 mm)	厚重的膜	Толстая пленка
697-621	6″ (152 mm)	.021″ (,53 mm)	轻质膜	Тонкая пленка
697-821	8″ (203 mm)	.021″ (,53 mm)	轻质膜	Тонкая пленка
697-423	4″ (102 mm)	.023″ (,58 mm)	厚重的膜	Толстая пленка
697-623	6″ (152 mm)	.023″ (,58 mm)	中等膜	Средняя пленка
697-823	8″ (203 mm)	.023″ (,58 mm)	中等膜	Средняя пленка
697-425	4″ (102 mm)	.025″ (,64 mm)	非常厚重的膜	Очень толстая пленка
697-625	6″ (152 mm)	.025″ (,64 mm)	厚重的膜	Толстая пленка
697-823	8″ (203 mm)	.025″ (,64 mm)	厚重的膜	Толстая пленка
697-427	4″ (102 mm)	.027″ (,69 mm)	高速、轻质膜	Для магистралей, тонкая пленка
697-627	6″ (152 mm)	.027″ (,69 mm)	厚重的膜	Толстая пленка
697-827	8″ (203 mm)	.027″ (,69 mm)	厚重的膜	Толстая пленка
697-429	4″ (102 mm)	.029″ (,74 mm)	高速，中等膜	Для магистралей, средняя пленка
697-629	6″ (152 mm)	.029″ (,74 mm)	高速、轻质膜	Для магистралей, тонкая пленка
697-829	8″ (203 mm)	.029″ (,74 mm)	高速、轻质膜	Для магистралей, тонкая пленка
697-431	4″ (102 mm)	.031″ (,79 mm)	高速，厚重的膜	Для магистралей, толстая пленка
697-631	6″ (152 mm)	.031″ (,79 mm)	高速，中等膜	Для магистралей, средняя пленка
697-831	8″ (203 mm)	.031″ (,79 mm)	高速，中等膜	Для магистралей, средняя пленка
697-435	4″ (102 mm)	.035″ (,89 mm)	高速，厚重的膜	Для магистралей, толстая пленка
697-635	6″ (152 mm)	.035″ (,89 mm)	高速，厚重的膜	Для магистралей, толстая пленка
697-835	8″ (203 mm)	.035″ (,89 mm)	高速，厚重的膜	Для магистралей, толстая пленка
			所有交通油漆	**Краски для любой дорожной разметки**
697-439	4″ (102 mm)	.039″ (,99 mm)	高速，厚重的膜	Для магистралей, толстая пленка
697-639	6″ (152 mm)	.039″ (,99 mm)	高速，厚重的膜	Для магистралей, толстая пленка
697-839	8″ (203 mm)	.039″ (,99 mm)	高速，厚重的膜	Для магистралей, толстая пленка
697-443	4″ (102 mm)	.043″ (1,09 mm)	高速，厚重的膜	Для магистралей, толстая пленка
697-643	6″ (152 mm)	.043″ (1,09 mm)	高速，厚重的膜	Для магистралей, толстая пленка
697-843	8″ (203 mm)	.043″ (1,09 mm)	高速，厚重的膜	Для магистралей, толстая пленка

PL单元附件 Дополнительное оборудование для аппаратов PL

Acessórios das unidades PL

PL550	名称规格	Описание	Descrição
	Liquid Shield Plus 清洁喷涂系统，进行针对生锈、腐蚀和早期磨损的防护。现在提供 -25ºF防冻保护。	**Liquid Shield Plus** Очищает и защищает системы распыления от ржавчины, коррозии и преждевременного износа. Теперь с защитой от замерзания до –25°F.	**Liquid Shield Plus** Limpa e protege os sistemas de pulverização contra ferrugem, corrosão e desgaste prematuro. Agora com proteção contra congelamento de -25 °F.
314-483	Liquid shield Plus，4盎司瓶	Liquid shield Plus, бутыль 4 унции	Liquid Shield Plus, embalagem de 4 onças
314-482	Liquid shield Plus，1夸脱瓶	Liquid shield Plus, бутыль 1 кварта	Liquid Shield Plus, embalagem de 1 quarto de galão
	Piston Lube 特别配制，防止材料黏在活塞杆上从而磨损上部密封。Piston Lube将分解可能累积在油杯中的所有材料，并避免其干掉。	**Piston Lube** Специальная формула не дает материалу прилипать к штоку поршня и царапать верхние уплотнения. Смазка для поршней Piston Lube разлагает материал, скопившийся в масленке, и не дает ему засохнуть.	**Piston Lube** Especialmente formulado para evitar que os materiais fiquem aderidos à haste do pistão, o que se torna abrasivo para os retentores superiores. Piston Lube destruirá qualquer material que possa se acumular no copo de óleo e evitará que ele fique seco.
314-481	Piston Lube, 4盎司瓶	Piston Lub, бутыль 4 унции	Piston Lube, embalagem de 4 onças
314-480	Piston Lube, 1夸脱瓶	Piston Lub, бутыль 1 кварта	Piston Lube, embalagem de 1 quarto de galão
	模具套件 使用1/16” (1.5 mm) Duroplast 聚乙烯浇注成模具。这种材料非常耐用，平铺在模具表面上进行清洁和精确的标记。	**Комплект трафаретов** Трафареты отлиты из полиэтилена Duroplast толщиной 1/16” (1,5 мм). Это очень прочный материал, плотно прилегающий к поверхности и гарантирующий четкость и точность маркировки.	**Kit de chapas com estampas para pintura** As chapas com estampas para pintura são moldadas com polietileno Duroplast de 1/16’ (1,5 mm). Este material é muito durável e fica plano com a superfície a ser estampada para marcação limpa e precisa.
0293932	模具套件，Handicap（符号）	Комплект трафаретов, помеха (символ)	Kit de chapas com estampas para pintura, pessoa com deficiência física (símbolo)
0290933	模具套件，大	Комплект трафаретов, больших	Kit de chapas com estampas para pintura, grande
0290934	模具套件，小	Комплект трафаретов, маленьких	Kit de chapas com estampas para pintura, pequeno