TITAN®

OPERATING MANUAL

- RU - РУКОВОДСТВО ПО ЭКСПЛУАТАЦИИ 2
- RFB - MANUAL DE OPERAÇÕES 30

PowrLiner

ПОРШНЕВЫЕ БЕЗВОЗДУШНЫЕ ОКРАСОЧНЫЕ АГРЕГАТЫ ВЫСОКОГО ДАВЛЕНИЯ ДЛЯ РАБОТЫ С ВЯЗКИМИ МАТЕРИАЛАМИ

UNIDADE DE PULVERIZAÇÃO SEM AR E DE ALTA PRESSÃO

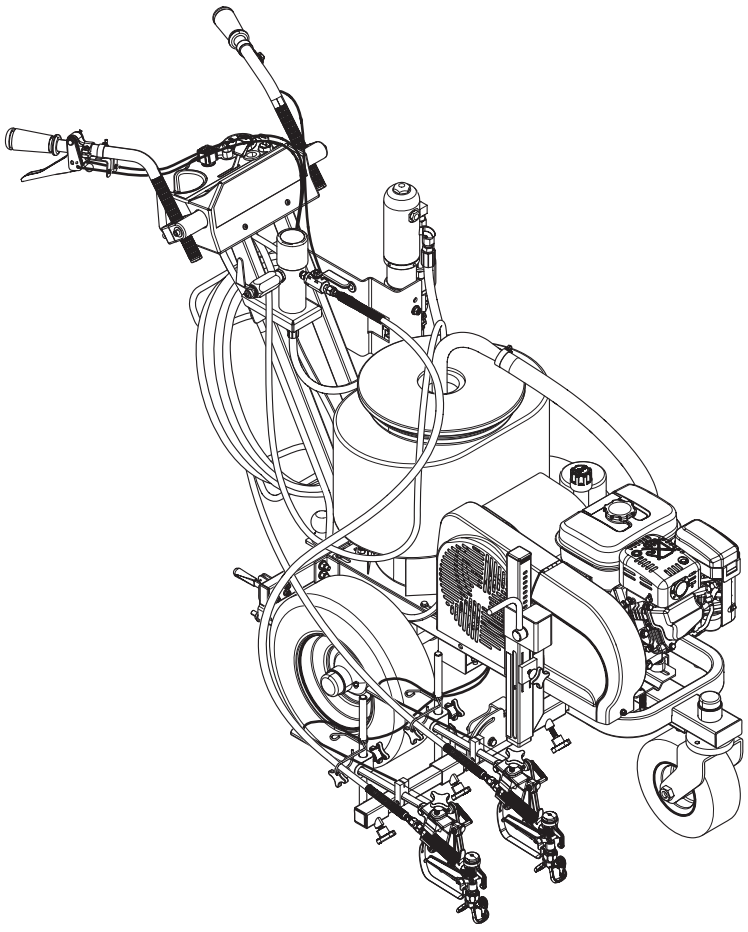

Models:

PL4955 0290052
PL6955 0290053
PL8955 0290054

0517 • Form No. 0290183A

(RU) Узел главного привода

(RFB) Conjunto principal

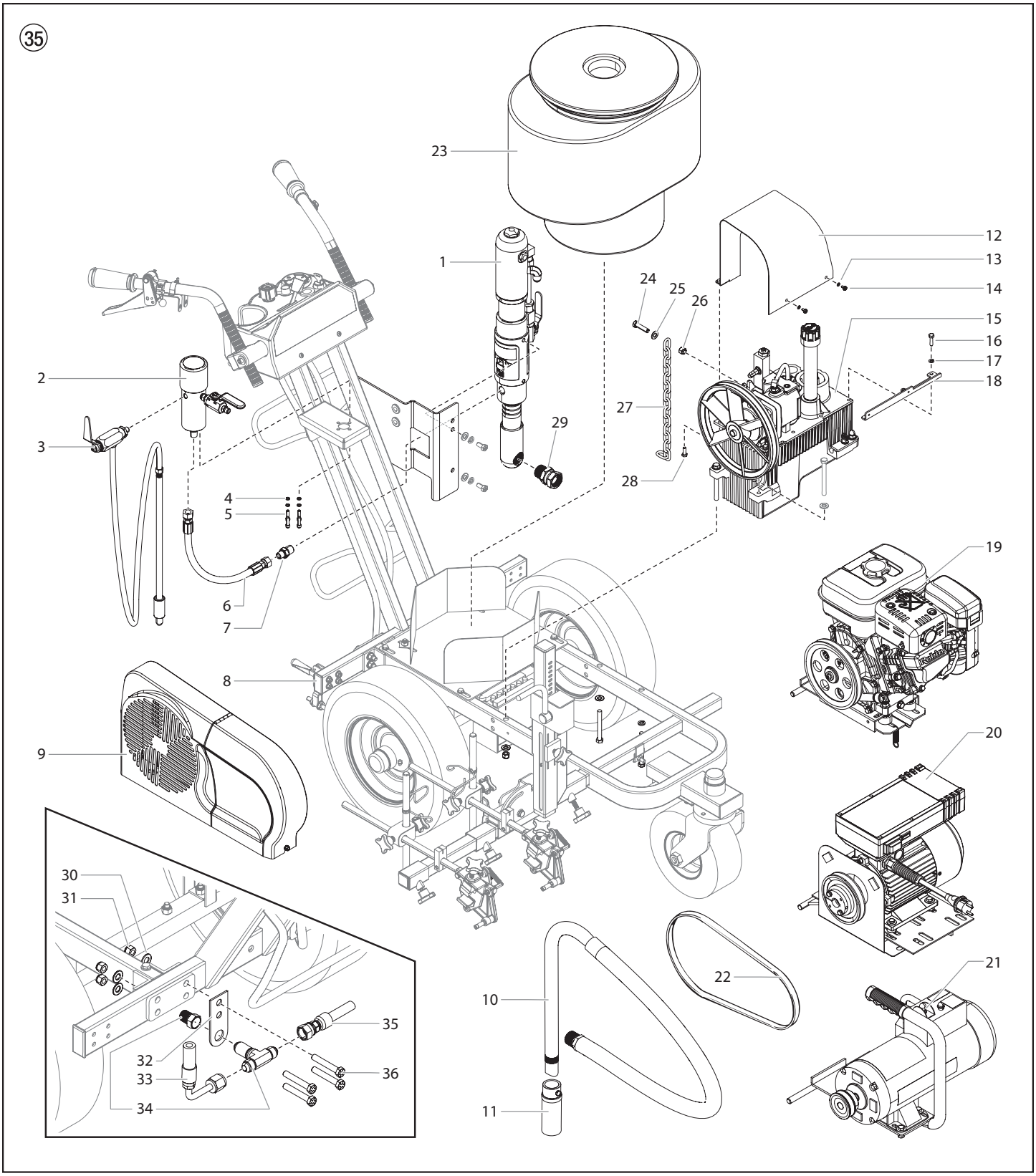

#	PL4955	PL6955	PL8955	Описание	Descrição
1	235-117A	235-118A	236-154A	Электродвигатель/насос в сборе	Conjunto da bomba/motor
2*	0290113A	0290113A	0290113A	Фильтр в сборе	Conjunto do filtro
3*	-------	-------	-------	Сливной шланг в сборе с клапаном	Conjunto da mangueira de sangria com válvula
4	755-215	755-215	755-215	Шайба (4)	Arruela (4)
5	858-634	858-634	858-634	Винт (4)	Parafuso (4)
6	0290340	0290340	0290340	Шланг	Mangueira
7	813-555	813-555	813-555	Фитинг	Encaixe
8*	-------	-------	-------	Тележка в сборе	Conjunto de carrinho
9*	0290629A	0290629A	0290629A	Ограждение ременного привода в сборе	Conjunto do protetor da correia
10*	0533237A	0533237A	0533237A	Сифонный шланг в сборе	Conjunto da mangueira do sifão
11	0509762A	0509762A	0509762A	Сетчатый элемент фильтра	Tela do filtro
12	0290992A	0290992A	0290992A	Крышка гидравлической системы	Tampa hidráulica
13	770-879	770-879	770-879	Стопорная шайба (2)	Arruela de fixação (2)
14	862-501	862-501	862-501	Винт (2)	Parafuso (2)
15*	-------	-------	-------	Гидравлическая система	Sistema hidráulico
16	858-636	858-636	858-636	Винт кронштейна (2)	Parafuso do suporte (2)
17	858-002	858-002	858-002	Стопорная шайба (2)	Arruela de fixação (2)
18	0528235	0528325	0528325	Кронштейн	Suporte
19*	0537263A	-------	-------	Комплект преобразователя, 3,5 л. с., бензиновый двигатель Honda	Convertokit, 3,5 hp, Honda, gasolina
	-------	0537264A	-------	Комплект преобразователя, 4,8 л. с., бензиновый двигатель Honda (с электрическим стартером)	Convertokit, 4,8 hp, Honda, gasolina (partida elétrica)
	-------	-------	0537265A	Комплект преобразователя, 5,5 л. с., бензиновый двигатель Honda (с электрическим стартером)	Convertokit, 5,5 hp, Honda, gasolina (partida elétrica)
20**	0290117A	-------	-------	Комплект преобразователя, электродвигатель пост. тока 230 В	Convertokit, CC elétrico, 230 V
21**	0290115A	-------	-------	Комплект преобразователя, электродвигатель пост. тока 120 В	Convertokit, CC elétrico, 120 V
22	449-181	-------	-------	Клиновой ремень, комплект преобразователя, электродвигатель пост. тока 120 В	Correia, "V", Convertokit, CC elétrico, 120 V
	0290799	-------	-------	Клиновой ремень, комплект преобразователя, электродвигатель пост. тока 230 В	Correia, "V", Convertokit, CC elétrico, 230 V
	449-181	0290536	0290536	Клиновидный ремень, бензиновый двигатель, комплект преобразователя	Correia, "V", Convertokit gasolina
23	759-130	759-130	759-130	Расходный бункер в сборе объемом 12 галлонов	Conjunto do alimentador de 12 galões
24	862-444	862-444	862-444	Винт	Parafuso
25	9820305	9820305	9820305	Шайба (2)	Arruela (2)
26	862-410	862-410	862-410	Гайка	Porca
27	424-283	424-283	424-283	Заземляющая цепь	Corrente de aterramento
28	9800312	9800312	9800312	Винт	Parafuso
29	9885659	200-556	200-556	Шарнир	Articulação giratória
30	0509285	0509285	0509285	Шайба (4)	Arruela (4)
31	862-410	862-410	862-410	Гайка (4)	Porca (4)
32	0290329	0290329	0290329	Пластина	Placa
33	0290338	0290338	0290338	Гидравлический шланг	Mangueira hidráulica
34	9885656	9885656	9885656	Тройник	Encaixe em T
35	0290333	0290333	0290333	Гидравлический шланг	Mangueira hidráulica
36	862-472	862-472	862-472	Винт (4)	Parafuso (4)

* См. перечень зап.частей / Consulte a listagem separada

** Дополнительно / Opcional

ДИАГРАММА ЗАПАСНЫХ ЧАСТЕЙ

DIAGRAMA DE PEÇAS SOBRESSALENTES

(RU) Узел тележки I

(RFB) Conjunto do carrinho I

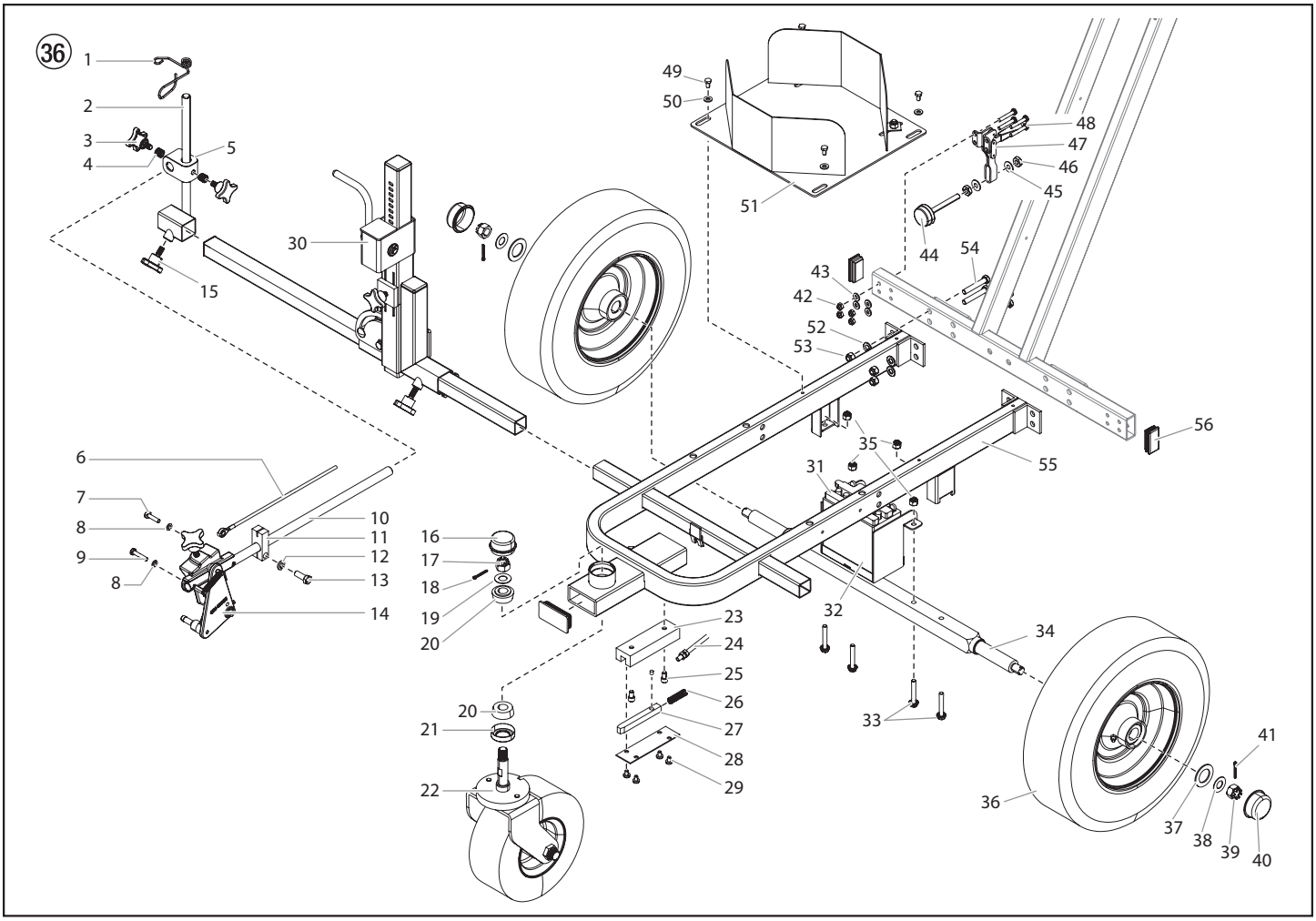

#	PL4955	PL6955	PL8955	Описание	Descrição
1*	424-288	424-288	424-288	Направляющая кабеля	Guia de cabo
2*	0290894	0290894	0290894	Сварная конструкция стойки пистолета	Arma de soldagem de riser
3*	0290349	0290349	0290349	Зажимная ручка (2)	Botão de aperto (2)
4*	0290350	0290350	0290350	Пружина (2)	Mola (2)
5*	0290899	0290899	0290899	Корпус зажима	Corpo do grampo
6*	0290342	0290342	0290342	Кабель пистолета	Cabo da pistola
7*	858-636	858-636	858-636	Винт	Parafuso
8*	858-002	858-002	858-002	Стопорная шайба (2)	Arruela de pressão (2)
9*	9805456	9805456	9805456	Винт	Parafuso
10*	0290327A	0290327A	0290327A	Опорный рычаг	Braço de suporte
11*	424-226	424-226	424-226	Зажим для прокладки кабеля	Braçadeira de montagem cabo
12*	0509292	0509292	0509292	Запорная шайба	Arruela de pressão
13*	862-436	862-436	862-436	Винт	Parafuso
14*	0290381	0290381	0290381	Сборка держателя пистолета	Conjunto do suporte da arma

#	PL4955	PL6955	PL8955	Описание	Descrição
15*	759-306	759-306	759-306	Зажимная ручка	Botão de aperto
16	779-086	779-086	779-086	Пылезащитный колпачок	Protetor de pó
17	756-078	756-078	756-078	Корончатая гайка	Porca castelada
18	756-079	756-079	756-079	Шплинт	Contrapino
19	756-080	756-080	756-080	Пружинная шайба	Arruela de mola
20	779-068	779-068	779-068	Конический подшипник (2)	Mancal cônico (2)
21	779-085	779-085	779-085	Уплотнение конического подшипника	Vedação do mancal cônico
22**	779-013A	779-013A	779-013A	Колесо в сборе	Conjunto de roda
23	0290897	0290897	0290897	Направляющий блок	Bloco-guia
24	0290343	0290343	0290343	Кабель колесного стопора	Cabo de trava da roda
25	9805455	9805455	9805455	Винт с торцевой головкой (2)	Parafuso Allen (2)
26	756-087	756-087	756-087	Стопорная пружина	Mola de trava
27	0290898	0290898	0290898	Блокировочный штифт ролика	Pino de trava do rodízio
28	0290896	0290896	0290896	Крышка блока	Tampa do bloco
29	0509219	0509219	0509219	Винт (4)	Parafuso (4)
30**	0290382	0290382	0290382	Подъемное/наклонное устройство в сборе	Conjunto de elevação/inclinação
31	-------	434-641	434-641	Батарея, 12 В	Bateria, 12 volts
32	-------	0290488	0290488	Кронштейн батареи	Suporte da bateria
33	761-178 (2)	761-178 (4)	761-178 (4)	Шестигранный винт	Parafuso sextavado
34	0290489A	0290489A	0290489A	Ось	Eixo
35	763-549 (2)	763-549 (4)	763-549 (4)	Контргайка	Contraporca
36	757-050-S	757-050-S	757-050-S	Заднее колесо (2)	Roda traseira (2)
37	176-919	176-919	176-919	Шайба (2)	Arruela (2)
38	756-080	756-080	756-080	Пружинная шайба (2)	Arruela de mola (2)
39	756-078	756-078	756-078	Корончатая гайка (2)	Porca castelada (2)
40	779-086	779-086	779-086	Пылезащитный колпачок (2)	Protetor de pó (2)
41	756-079	756-079	756-079	Шплинт (2)	Contrapino (2)
42	770-144	770-144	770-144	Контргайка (4)	Contraporca (4)
43	770-601	770-601	770-601	Плоская шайба (4)	Arruela lisa (4)
44	424-269	424-269	424-269	Тормозная колодка	Pastilha do freio
45	860-004	860-004	860-004	Плоская шайба (2)	Arruela lisa (2)
46	862-401	862-401	862-401	Гайка (2)	Porca (2)
47	0290684	0290684	0290684	Зажим тормоза	Grampo do freio
48	858-652	858-652	858-652	Винт (4)	Parafuso (4)
49	0509219	0509219	0509219	Винт (4)	Parafuso (4)
50	770-223	770-223	770-223	Шайба (4)	Arruela (4)
51	0290697A	0290697A	0290697A	Держатель для ведра	Suporte do balde
52	0509285	0509285	0509285	Плоская шайба (4)	Arruela lisa (4)
53	862-410	862-410	862-410	Контргайка (4)	Contraporca (4)
54	862-472	862-472	862-472	Винт (4)	Parafuso (4)
55	0290109A	0290109A	0290109A	Рама	Estrutura
56	779-121	779-121	779-121	Пластиковая заглушка (2)	Plugue plástico (2)
Не указано • Não é mostrado					
	0290775 (1)	0290775 (3)	0290775 (3)	липучке ремень	Faixa de velcro

* Все количества элементов должны быть умножены на 2 (вторая сборка держателя пистолета не показана) /Todos os itens devem ser multiplicados por 2 (o segundo conjunto do suporte da pistola não é mostrado)

** См. перечень зап.частей / Consulte a listagem separada

ДИАГРАММА ЗАПАСНЫХ ЧАСТЕЙ

DIAGRAMA DE PEÇAS SOBRESSALENTES

(RU) Узел тележки II

(RFB) Conjunto do carrinho II

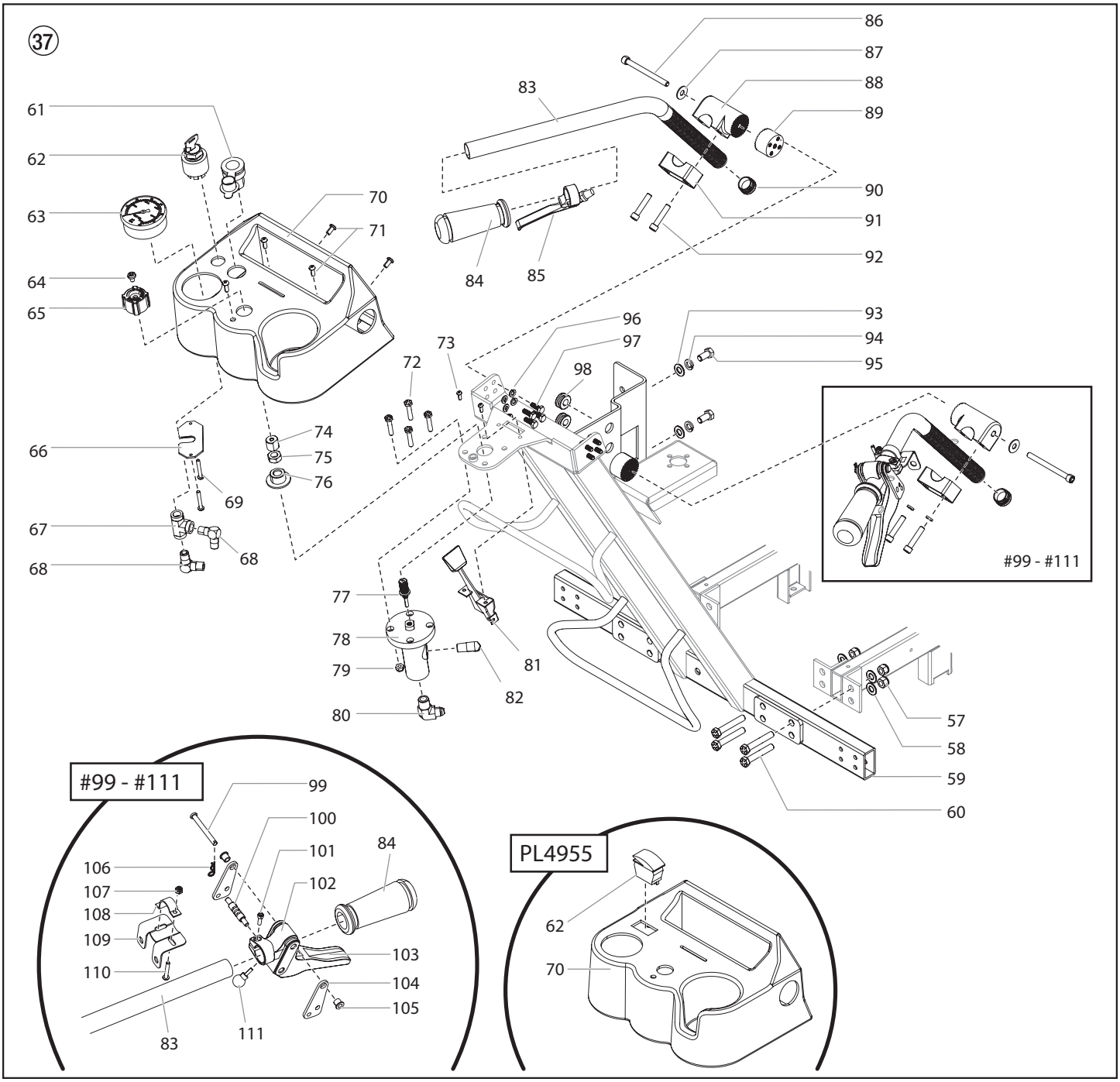

#	PL4955	PL6955	PL8955	Описание	Descrição
57	862-410	862-410	862-410	Контргайка (4)	Contraporca (4)
58	0509285	0509285	0509285	Шайба, плоская (4)	Arruela, lisa (4)
59	0290110A	0290110A	0290110A	Ручка в сборе	Conjunto da alavanca
60	862-472	862-472	862-472	Винт (4)	Parafuso (4)
61	-------	0290347	0290347	Розетка 12 В	Soquete de 12 volts

#	PL4955	PL6955	PL8955	Описание	Descrição
62	779-090	-------	-------	Аварийный выключатель	Botão de emergência (Kill Switch)
	-------	0290925	0290925	Кнопочный переключатель	Interruptor da chave
63	600-270	600-270	600-270	Манометр	Manômetro
64	0509219	0509219	0509219	Винт	Parafuso
65	700-771	700-771	700-771	Ручка управления давлением	Botão de controle de pressão
66	0290994	0290994	0290994	Пластина	Placa
67	0088163	0088163	0088163	Тройник	Conexão em T
68	12440	12440	12440	Колено, 90° (2)	Cotovelo, 90° (2)
69	9805458	9805458	9805458	Винт (2)	Parafuso (2)
70	0290694A	0290693A	0290693A	Приборная панель	Painel
71	9805459	9805459	9805459	Винт (5)	Parafuso (5)
72	858-644	858-644	858-644	Винт (4)	Parafuso (4)
73	700-139	700-139	700-139	Винт (2)	Parafuso (2)
74	0290346	0290346	0290346	Переходник компенсирующего устройства	Adaptador do compensador
75	9812336	9812336	9812336	Зажимная гайка	Porca fixadora
76	0290344	0290344	0290344	Адаптер	Adaptador
77	0290345	0290345	0290345	Шток компенсирующего устройства	Haste compensadora
78	0290367	0290348	0290348	Удаленный предохранительный клапан	Válvula de descarga remota
79	770-144	770-144	770-144	Контргайка (4)	Contraporca (4)
80	9885660	9885660	9885660	Колено, 90°	Cotovelo, 90°
81	0290341	0290341	0290341	Трос управления дросселем	Cabo de controle do regulador
82	9885655	9885655	9885655	Колено, 90°	Cotovelo, 90°
83	0290990	0290990	0290990	Ручка (2)	Alavanca (2)
84	424-245	424-245	424-245	Захват (2)	Alça (2)
85	759-215	759-215	759-215	Спусковой рычаг	Alavanca do gatilho
86	9805454	9805454	9805454	Винт	Parafuso
87	860-004	860-004	860-004	Шайба, плоская (2)	Arruela, lisa (2)
88	0290988	0290988	0290988	Внутренний зубец (2)	Dente interno (2)
89	0290989	0290989	0290989	Наружный зубец (2)	Dente externo (2)
90	9885546	9885546	9885546	Концевой колпачок (2)	Tampa da extremidade (2)
91	0290987	0290987	0290987	Зажим (2)	Braçadeira (2)
92	9805453	9805453	9805453	Винт (4)	Parafuso (4)
93	0509285	0509285	0509285	Шайба, плоская (2)	Arruela, lisa (2)
94	0509292	0509292	0509292	Стопорная шайба (2)	Arruela de fixação (2)
95	862-428	862-428	862-428	Шестигранный винт (2)	Parafuso sextavado (2)
96	763-551	763-551	763-551	Стопорная шайба (4)	Arruela de fixação (4)
97	9805439	9805439	9805439	Шестигранный винт (4)	Parafuso sextavado (4)
98	800-036	800-036	800-036	Изолирующая шайба (2)	Anel isolante (2)
99	759-015	759-015	759-015	Штифт с головкой и отверстием под шплинт	Pino de segurança
100	424-227	424-227	424-227	Золотник селектора	Cilindro do seletor
101	944-047	944-047	944-047	Винт (2)	Parafuso (2)
102	0290985	0290985	0290985	Монтажный блок	Bloco de montagem
103	424-203	424-203	424-203	Спусковой крючок	Gatilho
104	424-217	424-217	424-217	Пластина рычага (2)	Placa da alavanca (2)
105	424-218	424-218	424-218	Фланцевый подшипник (2)	Rolamento do flange (2)
106	759-034	759-034	759-034	Шплинт	Contrapino
107	226-001	226-001	226-001	Контргайка	Porca de trava
108	759-035	759-035	759-035	Накладка	Cinta
109	0290986A	0290986A	0290986A	Направляющая пластина кабеля	Placa da guia do cabo
110	757-092	757-092	757-092	Винт	Parafuso
111	759-033	759-033	759-033	Зажимная ручка	Botão de fixação
	0290383	0290383	0290383	Комплект зажима рукоятки (включает позиции 86–89 и 91–92)	Kit de braçadeiras do guidão (inclui os itens 86-89 e 91-92)

(RU) Гидравлическая система

(RFB) Sistema hidráulico

38

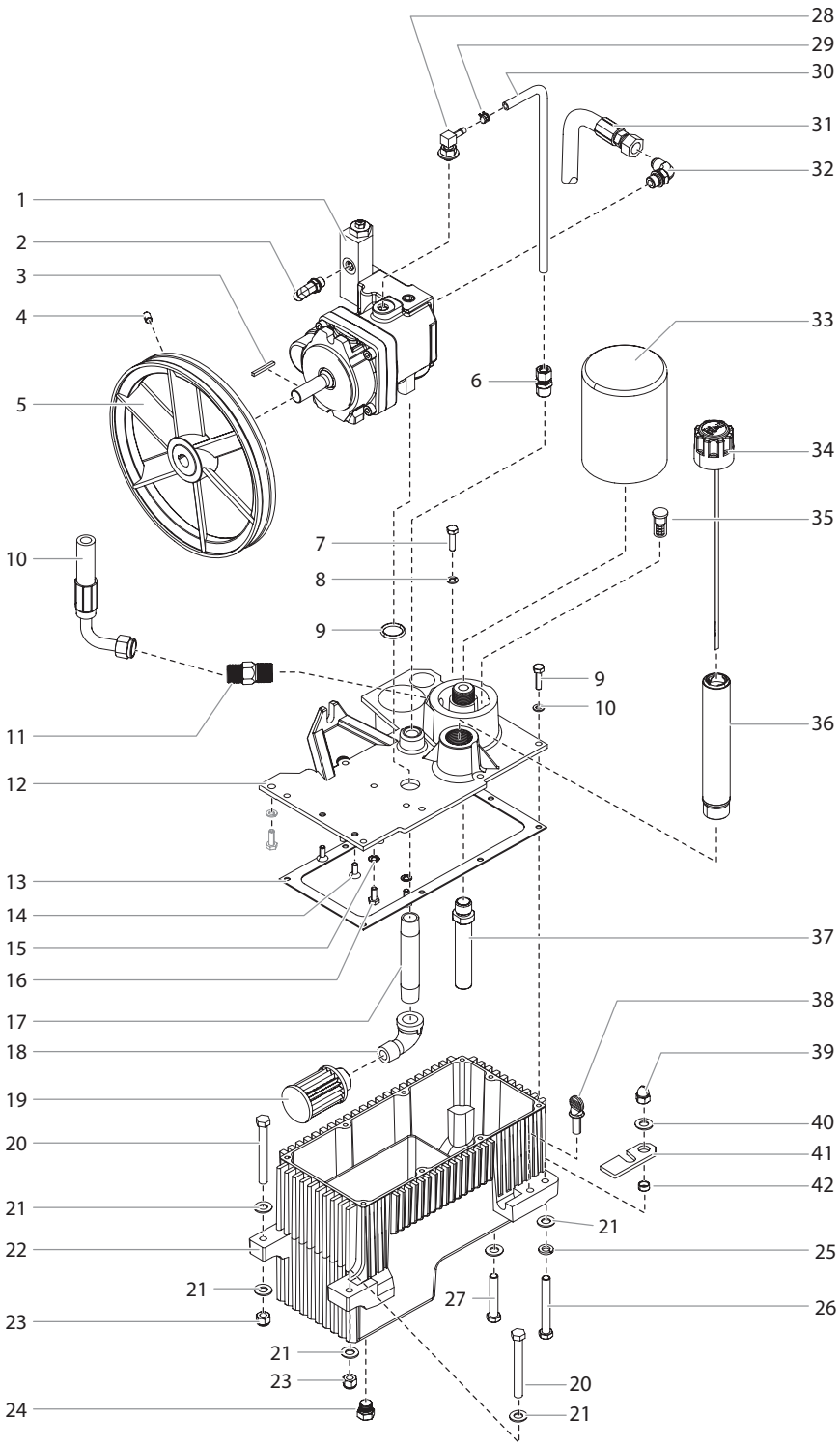

#	PL4955	PL6955	PL8955	Описание	Descrição
1	0290689	0290689	0290689	Гидравлический насос	Bomba hidráulica
2	9885657	9885657	9885657	Колено (к шлангу 0290380)	Cotovelo (para a mangueira 0290380)
3	448-494	448-494	448-494	Шпонка, насос	Chave, bomba
4	860-520	860-520	860-520	Установочный винт	Parafuso de ajuste
5	449-195A	449-195A	449-195A	Сборка шкив/вентилятор	Conjunto de polia/ventoinha
6	431-042	431-042	431-042	Трубный соединитель	Conector do tubo
7	858-636	858-636	858-636	Винт (8)	Parafuso (8)
8	858-002	858-002	858-002	Стопорная шайба (10)	Arruela de fixação (10)
9	325-031	325-031	325-031	Уплотнительное кольцо	Anel em O
10	0290336	0290336	0290336	Возвратный шланг в сборе	Conjunto da mangueira de retorno
11	451-029	451-029	451-029	Фитинг	Conexão
12	0290770	0290770	0290770	Крышка резервуара	Tampa do tanque
13	449-605	449-605	449-605	Уплотнение резервуара	Gaxeta do tanque
14	858-621	858-621	858-621	Винт с торцевой головкой (2)	Parafuso Allen (2)
15	859-001	859-001	859-001	Шайба (2)	Arruela (2)
16	858-624	858-624	858-624	Винт (2)	Parafuso (2)
17	0528171	0528171	0528171	Ниппель	Bocal
18	472-500	472-500	472-500	Угловой патрубок	Cotovelo macho x fêmea
19	448-208	448-208	448-208	Входной фильтр	Filtro de entrada
20	862-496	862-496	862-496	Болт с шестигранной головкой (2)	Parafuso sextavado (2)
21	0509285	0509285	0509285	Плоская шайба (6)	Arruela lisa (6)
22	449-718A	449-718A	449-718A	Бак гидравлической системы	Tanque hidráulico
23	862-410	862-410	862-410	Контр-гайка (2)	Contraporca (2)
24	449-212	449-212	449-212	Заглушка	Plugue
25	0509292	0509292	0509292	Стопорная шайба (4)	Arruela de fixação (4)
26	862-493	862-493	862-493	Болт с шестигранной головкой	Parafuso sextavado
27	862-480	862-480	862-480	Болт с шестигранной головкой	Parafuso sextavado
28	192-228	192-228	192-228	Колено	Cotovelo
29	449-126	449-126	449-126	Хомут шланга	Braçadeira da mangueira
30	420-251	420-251	420-251	Фторопластовые трубки	Tubo, PTFE
31	0290335	0290335	0290335	Шланг высокого давления в сборе	Conjunto da mangueira de pressão
32	192-051	192-051	192-051	Колено	Cotovelo
33	451-220	451-220	451-220	Гидравлический фильтр	Filtro hidráulico
34	449-626	449-626	449-626	Измеритель уровня гидравлической жидкости	Vareta medidora do fluido hidráulico
35	449-609A	449-609A	449-609A	Обходная линия гидравлической жидкости	Desvio hidráulico
36	449-614	449-614	449-614	Сборка трубопроводов	Conjunto do tubo
37	0528164A	0528164A	0528164A	Трубка	Tubo
38	862-438	862-438	862-438	Винт с барашком	Parafuso borboleta
39	862-402	862-402	862-402	Колпачковая гайка	Porca de remate
40	0509285	0509285	0509285	Шайба	Arruela
41	449-107	449-107	449-107	Стопор монтажной пластины	Retentor da placa de montagem
42	449-135	449-135	449-135	Проставка	Espaçador

(RU) Гидравлический мотор

(RFB) Motor hidráulico

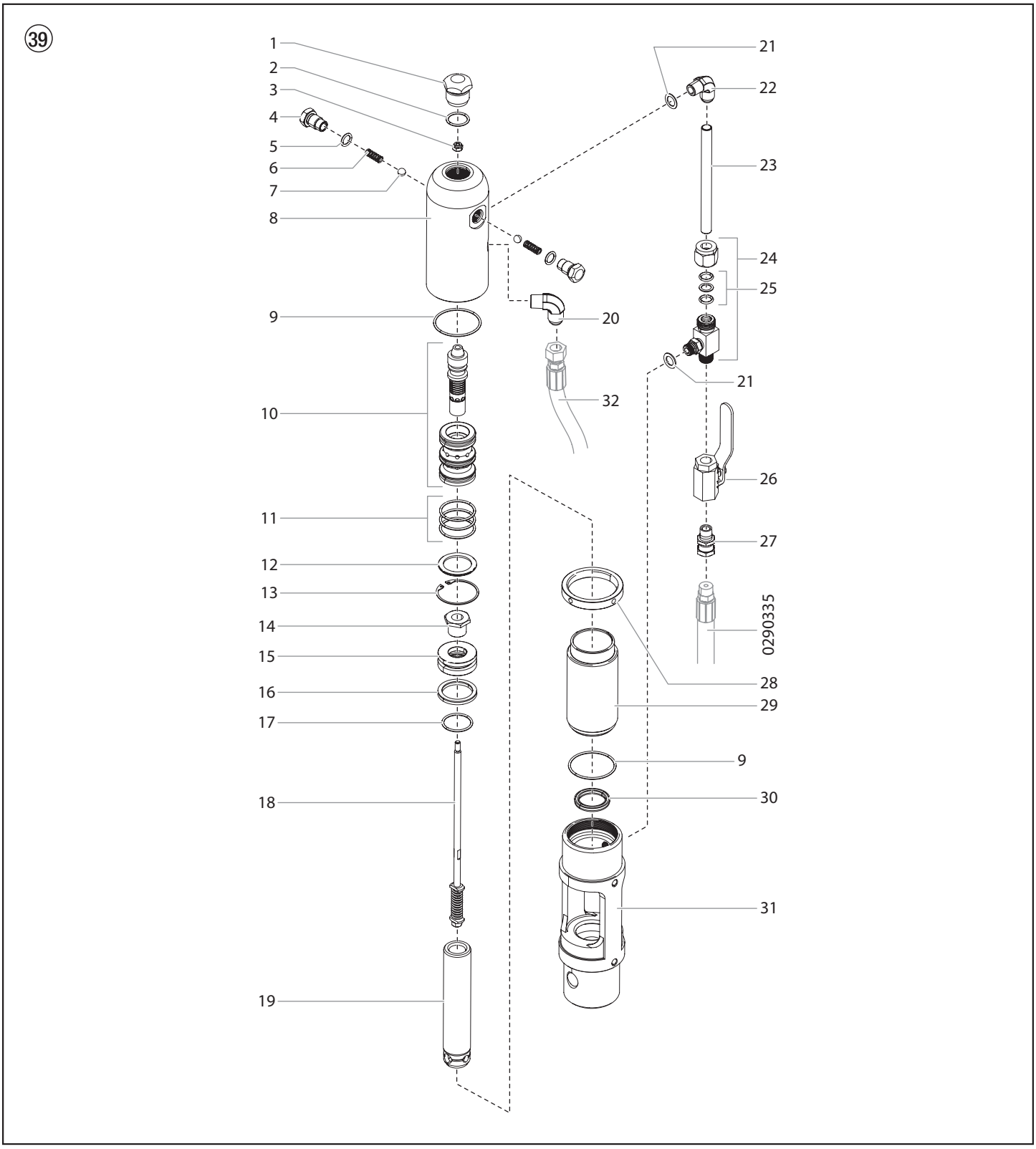

#	PL4955	PL6955	PL8955	Описание	Descrição
1	235-030	235-030	235-030	Заглушка отверстия в головке цилиндра	Plugue da cabeça do cilindro
2	441-217	441-217	441-217	Уплотнительное кольцо	Anel em O
3	858-811	858-811	858-811	Контр-гайка Flex	Contraporca flex
4	235-018	235-018	235-018	Стопорный болт (2)	Retentor de desengate (2)
5	141-007	141-007	141-007	Уплотнительное кольцо (2)	Anel em O (2)
6	325-005	325-005	325-005	Разъединительная пружина (2)	Mola de desengate (2)
7	569-016	569-016	569-016	Шарик из нержавеющей стали (2)	Esfera, SS (2)
8	235-112FZ	235-112FZ	235-112FZ	Головка цилиндра	Cabeça do cilindro
9	431-032	431-032	431-032	Уплотнительное кольцо (2)	Anel em O (2)
10	441-908	441-908	441-908	Втулка с золотником	Conjunto de bobina/luva
11	441-152	441-152	441-152	Уплотнительное кольцо (3)	Anel em O (3)
12	431-053	431-053	431-053	Стопорная втулка	Retentor da luva
13	431-054	431-054	431-054	Стопорная шайба	Anel retentor
14	235-022	235-022	235-022	Стопорный винт поршня	Parafuso do retentor do pistão
15	235-014	235-014	235-014	Поршень	Pistão
16	235-027	235-027	235-027	Поршневое кольцо	Vedação do pistão
17	235-026	235-026	235-026	Уплотнительное кольцо	Anel em O
18	235-021A	235-021A	236-021A	Сборка штока клапана	Conjunto da haste de válvula
19	235-948	235-948	236-948	Шток поршня	Biela
20	451-121	451-121	451-121	Колено, 90°	Cotovelo, 90°
21	700-499	700-499	700-499	Уплотнительное кольцо (2)	Anel em O (2)
22	192-000	192-000	192-000	Колено (включает поз. 21)	Cotovelo (inclui o item 21)
23	235-029	235-029	236-029	Внутривальный привод	Tubo do motor
24	235-125	235-125	235-125	Тройник	T
25	431-019	431-019	431-019	Комплект уплотнительного кольца	Kit do anel em O
26	941-555	941-555	941-555	Шаровой кран	Válvula esférica
27	490-043	490-043	490-043	Шарнир	Pivô
28	235-001	235-001	235-001	Кольцо-фиксатор	Anel trava
29	235-007	235-007	236-007	Цилиндр	Cilindro
30	235-028	235-028	235-028	Уплотнение штока	Vedação da haste
31	235-123	235-129	236-829	Блок двигателя/насоса	Bloco de motor/bomba
32	0290338	0290338	0290337	Возвратный шланг в сборе	Conjunto da mangueira de retorno
	235-050	235-050	235-050	Комплект для обслуживания двигателя, вспомогательный (вкл. позиции 2, 3, 5–7, 9, 11, 16, 17 и 30)	Kit de manutenção do motor, menor (inclui os itens 2, 3, 5-7, 9, 11, 16, 17 e 30)

(RU) Секция жидкостей

(RFB) Seção de fluido

PL4955 - 107-005

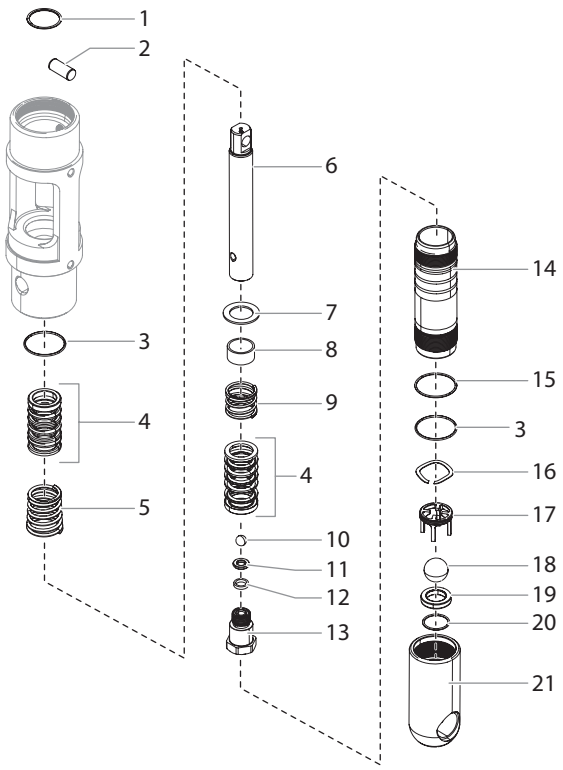

40

#	PL4955	Описание	Descrição
1	143-019	Удерживающее кольцо	Anel de retenção
2	107-003	Соединительный штифт	Pino de conexão
3	106-015	Уплотнительное кольцо из фторопласта (2)	Anel em O, PTFE (2)
4	106-002A	Комплект уплотнения, кожа/ сверхвысокомолекулярный полиэтилен/сталь (2)	Conjunto de gaxeta, couro/ UHMWPE/aço (2)
5	106-005	Пружина верхнего уплотнения (2)	Mola da gaxeta superior (2)
6	107-029	Смещение штока	Haste de deslocamento
7	106-001	Держатель пружины	Retentor da mola
8	106-116	Переходная втулка	Bucha
9	106-016	Пружина нижнего уплотнения	Mola da gaxeta inferior
10	569-021	Шарик выпускного клапана	Esfera da válvula de escape
11	107-058	Седло выпускного клапана	Sede da válvula de escape
12	107-060	Уплотнительная шайба	Arruela de vedação
13	107-055	Корпус выпускного клапана	Alojamento da válvula escape
14	107-946	Цилиндр насоса	Cilindro da bomba
15	106-014	Уплотнительное кольцо	Anel em O
16	236-020	Волнистая шайба	Arruela ondulada
17	107-056	Гнездо нижнего клапана	Gaiola da válvula de pé
18	138-340	Шарик нижнего клапана	Esfera da válvula de pé
19	762-137	Седло нижнего клапана	Sede da válvula de pé
20	762-058	Седло уплотнительного кольца	Anel em O da sede
21	107-057	Корпус нижнего клапана	Alojamento da válvula de pé
	107-501	Комплект для обслуживания секции жидкости, основной (включает позиции 6, 14 и комплект для обслуживания секции жидкости, вспомогательный P/N 107-051)	Kit de manutenção da seção de fluido maior (inclui os itens 6 e 14) e kit de manutenção da seção de fluido menor NP 107-051
	107-051	Комплект для обслуживания жидкостной секции, вспомогательный (вкл. поз. 1, 3, 4, 8, 10, 12, 15, 18, 20, Loctite с номером детали 426-051 и фторопластовую ленту, номер 317-857)	Kit de serviço da seção do fluido, básico (inclui os itens 1, 3, 4, 8, 10, 12, 15, 18, 20, Loctite P/N 426-051 e fita PTFE P/N 317-857)
	107-015A	Нижний клапан в сборе (включает позиции 16–21)	Conjunto da válvula de pé (inclui os itens 16-21)
	107-016	Выпускной клапан в сборе (включает позиции 10–13)	Conjunto da válvula de escape (inclui os itens 10-13)

(RU) Секция жидкостей

(RFB) Seção de fluido

PL6955 - 236-005

PL8955 - 236-015

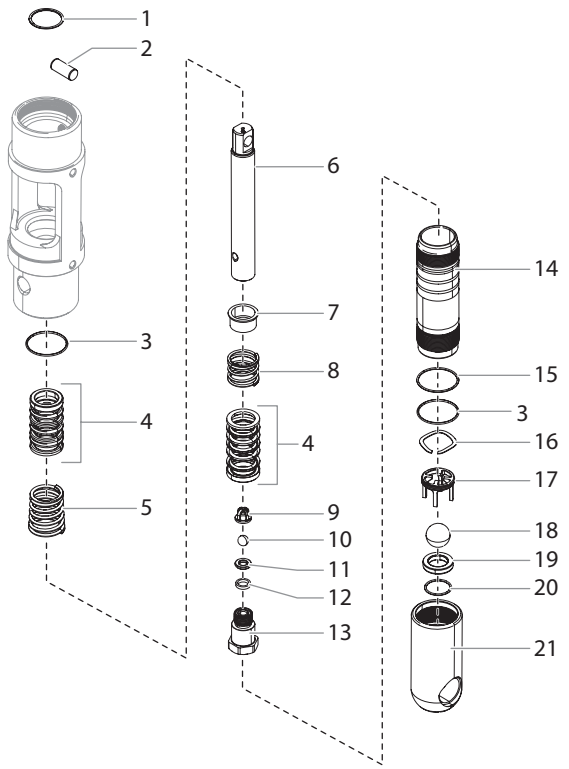

41

#	PL6955	PL8955	Описание	Descrição
1	143-019	143-019	Удерживающее кольцо	Anel de retenção
2	143-120	143-120	Соединительный штифт	Pino de conexão
3	145-031	145-031	Уплотнительное кольцо из фторопласта (2)	Anel em O, PTFE (2)
4	138-153A	138-153A	Комплект уплотнения, кожа/ сверхвысокомолекулярный полиэтилен/сталь (2)	Conjunto de gaxeta, couro/ UHMWPE/aço (2)
5	142-004	142-004	Пружина верхнего уплотнения (2)	Mola da gaxeta superior (2)
6	143-127	144-117	Смещение штока	Haste de deslocamento
7	138-001	138-001	Держатель пружины	Retentor da mola
8	142-003	142-003	Пружина нижнего уплотнения	Mola da gaxeta inferior
9	451-085	451-085	Гнездо выпускного клапана	Gaiola da válvula de escape
10	0509710	0509710	Шарик выпускного клапана	Esfera da válvula de escape
11	236-012	236-012	Седло выпускного клапана	Sede da válvula de escape
12	236-032	236-032	Уплотнительная шайба	Arruela de vedação
13	236-031	236-031	Корпус выпускного клапана	Alojamento da válvula escape
14	143-822	144-832	Цилиндр насоса	Cilindro da bomba
15	140-009	140-009	Уплотнительное кольцо	Anel em O
16	236-030	236-030	Волнистая шайба	Arruela ondulada
17	236-141	236-141	Гнездо нижнего клапана	Gaiola da válvula de pé
18	0509707	0509707	Шарик нижнего клапана	Esfera da válvula de pé
19	0509623	0509623	Седло нижнего клапана	Sede da válvula de pé
20	0509708	0509708	Седло уплотнительного кольца	Anel em O da sede
21	236-126	236-126	Корпус нижнего клапана	Alojamento da válvula de pé
	143-500	144-500	Комплект для обслуживания секции жидкости, основной (включает позиции 6, 14 и комплект для обслуживания секции жидкости, вспомогательный P/N 144-050)	Kit de manutenção da seção de fluido maior (inclui os itens 6 e 14) e kit de manutenção da seção de fluido menor NP 144-050
	143-050	144-050	Комплект для обслуживания секции жидкости, вспомогательный (включает позиции 1, 3, 4, 10, 12, 15, 18, 20 и Loctite P/N 426-051)	Kit de manutenção da seção de fluido menor (inclui os itens 1, 3, 4, 10, 12, 15, 18, 20 e Loctite NP 426-051)
	236-010A	236-010A	Нижний клапан в сборе (включает позиции 16–21)	Conjunto da válvula de pé (inclui os itens 16-21)
	236-050	236-050	Выпускной клапан в сборе (включает позиции 9–13)	Conjunto da válvula de escape (inclui os itens 9-13)

ДИАГРАММА ЗАПАСНЫХ ЧАСТЕЙ

DIAGRAMA DE PEÇAS SOBRESSALENTES

(RU) Конвертера бензиновых

(RFB) Conjunto do motro a gas

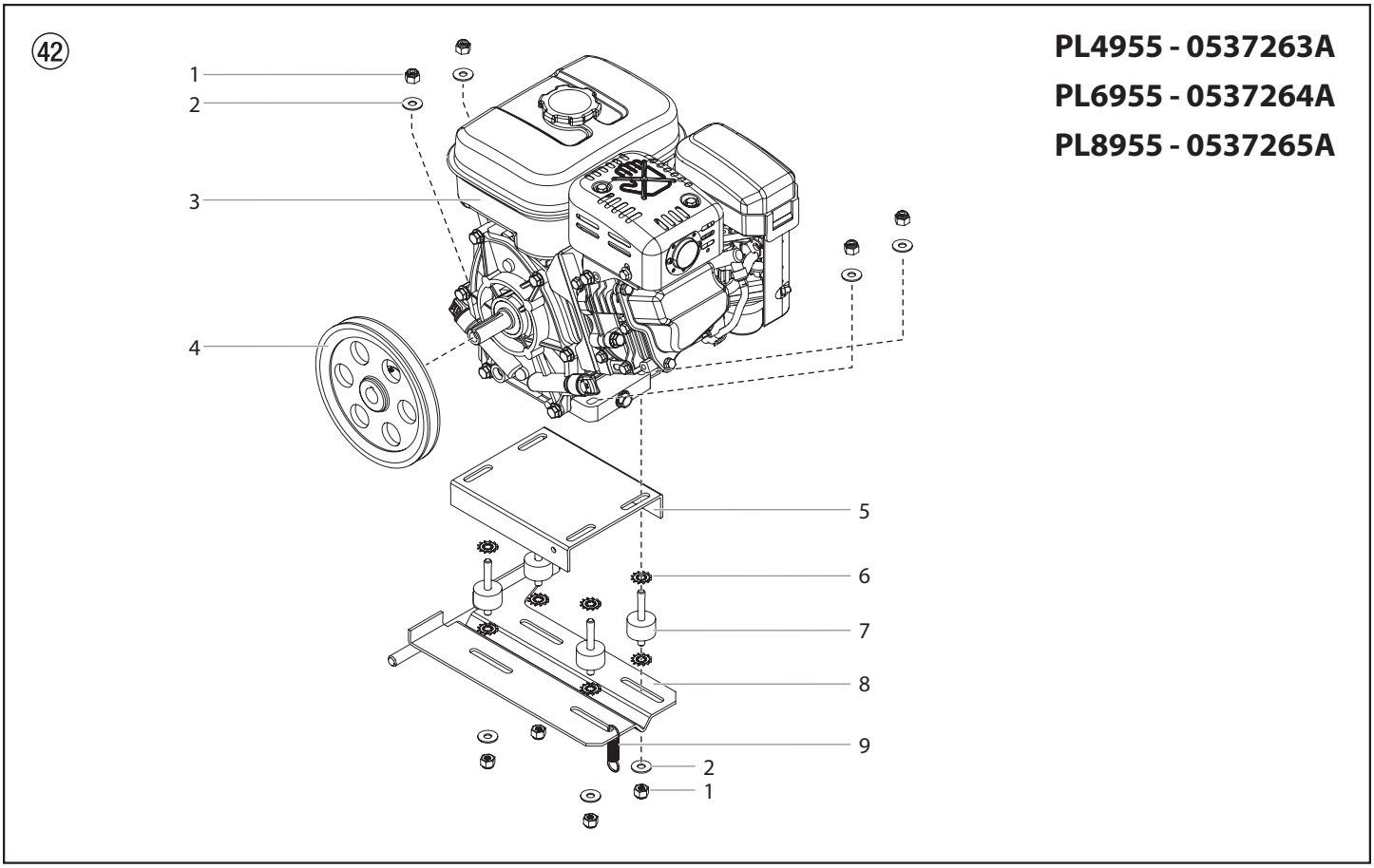

#	PL4955	PL6955	PL8955	Описание	Descrição
1	860-502	860-502	860-502	Стопорная гайка (8)	Porca de trava (8)
2	860-004	860-004	860-004	Шайба (8)	Arruela (8)
3	980-332A	-------	-------	Газовый двигатель 3,7 л. с., Honda	Motor a gasolina 3,7 Hp, Honda
	-------	0537546A	-------	Газовый двигатель 4,8 л. с., Honda (с электрическим запуском)	Motor a gasolina 4,8 Hp, Honda (partida elétrica)
	-------	-------	0537547A	Газовый двигатель 5,5 л. с., Honda (с электрическим запуском)	Motor a gasolina 5,5 Hp, Honda (partida elétrica)
4	980-106	0528717	0290797	Шкив	Polia
5	449-144	449-144	449-144	Кронштейн	Suporte
6	9822639	9822639	9822639	Звездчатая шайба (8)	Arruela estrela (8)
7	449-165A	449-165A	449-165A	Виброопора (4)	Amortecedor de vibração (4)
8	0290484	0290132	0290132	Монтажная пластина	Placa de montagem
9	424-255	424-255	424-255	Пружина	Mola

(RU) Сборки ограждения ремня

(RFB) Conjunto da proteção da correia

(43)

0290629A

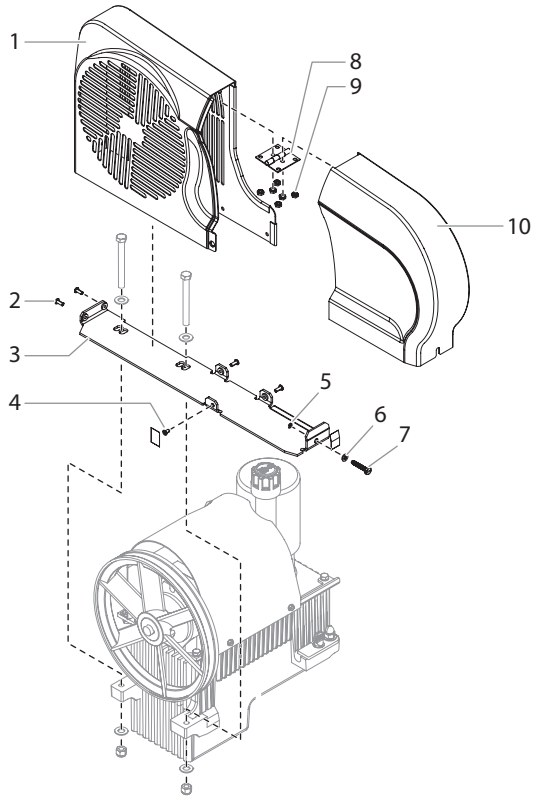

#	PL4955	PL6955	PL8955	Описание	Descrição
1	0290628A	0290628A	0290628A	Ограждение ременного привода, нижнее	Proteção da correia, traseira
2	9805415	9805415	9805415	Винт (4)	Parafuso (4)
3	0290626A	0290626A	0290626A	Кронштейн	Suporte
4	9805413	9805413	9805413	Винт	Parafuso
5	9822523	9822523	9822523	Стопорное кольцо	Anel de retenção
6	859-001	859-001	859-001	Плоская шайба	Arruela
7	0528345	0528345	0528345	Болт	Parafuso
8	0290794	0290794	0290794	Петля	Dobradiça
9	0524318	0524318	0524318	Гайка	Porca
10	0290627A	0290627A	0290627A	Ограждение ременного привода, переднее	Proteção da correia, dianteira

ДИАГРАММА ЗАПАСНЫХ ЧАСТЕЙ

DIAGRAMA DE PEÇAS SOBRESSALENTES

(RU) Фильтра высокого давления

(RFB) Filtro de alta pressão

(44)

0290113A

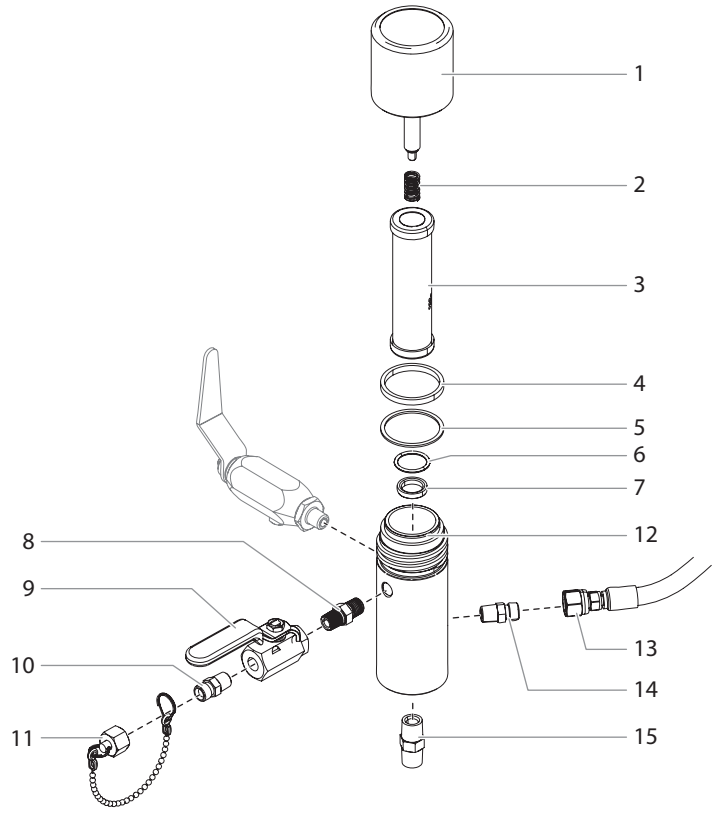

ТЕХНИЧЕСКИЕ ХАРАКТЕРИСТИКИ ФИЛЬТРА В СБОРЕ

Максимальное рабочее давление	5000 фунт/кв. дюйм (34,5 МПа)
Площадь фильтрующего материала	18 дюймов² (116 см²)
Выпускные отверстия	(1) 1/4", внутренняя нормальная коническая трубная резьба (NPT(F)) для спускного клапана
	(1) 1/4" NPT(F) с соединением для шланга 1/4 NPSM(M)
	(1) 1/4" NPT(F) с заглушкой для подключения дополнительного пистолета-краскораспылителя.
Детали проточной части	Углеродная сталь с химическим никелевым и кадмиевым покрытием, нержавеющая сталь, карбид вольфрама, ПТФЭ

ESPECIFICAÇÕES DO CONJUNTO DO FILTRO

Pressão operacional máxima	5000 psi (34.5 MPa)
Área do filtro	18 pol.² (116 cm²)
Portas de Saída	(1) 1/4" NPT(F) para válvula de sangria
	(1) 1/4" NPT (F) com conexão de mangueira de 1/4 NPSM (M)
	(1) 1/4" NPT(F) ligadas para conexão adicional da pistola.
Peças úmidas	Aço carbono com níquel químico e chapeamento de cádmio, aço inoxidável, carboneto de tungstênio, PTFE

#	PL4955	PL6955	PL8955	Описание	Descrição
1	0290443A	0290443A	0290443A	Крышка фильтра в сборе	Conjunto do tampão do filtro
2	930-020	930-020	930-020	Пружина	Mola
3	930-006	930-006	930-006	Фильтрующий элемент, 50 М, с шаром	Elemento do filtro, 50 M, com esfera
	-------	930-005*	930-005*	Фильтрующий элемент, 5 М, с шаром	Elemento do filtro, 5 M, com esfera
	-------	930-007*	930-007*	Фильтрующий элемент, 100 М, с шаром	Elemento do filtro, 100 M, com esfera
4	920-006	920-006	920-006	Прокладка, ПТФЭ (толстая)	Gaxeta, PTFE (grossa)
5	920-070	920-070	920-070	Прокладка, ПТФЭ (тонкая)	Gaxeta, PTFE (fina)
6	891-193	891-193	891-193	Уплотнительное кольцо, ПТФЭ	Anel em O, PTFE
7	180-909	180-909	180-909	Седло, карбид вольфрама	Assento, carboneto de tungstênio
8	814-002	814-002	814-002	Шестигранный ниппель	Bico sextavado
9	940-553	940-553	940-553	Шаровой кран	Válvula esférica
10	227-006	227-006	227-006	Шестигранный ниппель	Bico sextavado
11	730-222	730-222	730-222	Крышка выходного отверстия в сборе	Conjunto da tampa da conexão
12	0290993	0290993	0290993	Корпус фильтра	Corpo do filtro
13	0290339	0290339	0290339	Шланг в сборе, 1/4 дюйма	Conjunto da mangueira, 1/4”
14	227-006	227-006	227-006	Фитинг	Encaixe
15	814-004	814-004	814-004	Фитинг	Encaixe
	930-050	930-050	930-050	Комплект для обслуживания фильтра (вкл. поз. 2 и 4–6)	Kit de manutenção do filtro (inclui itens 2 e 4-6)

** Дополнительно / Opcional

ДИАГРАММА ЗАПАСНЫХ ЧАСТЕЙ

DIAGRAMA DE PEÇAS SOBRESSALENTES

(RU) Сливной шланг в сборе с клапаном

(RFB) Conjunto da mangueira de sangria com válvula

(45)

840-218A

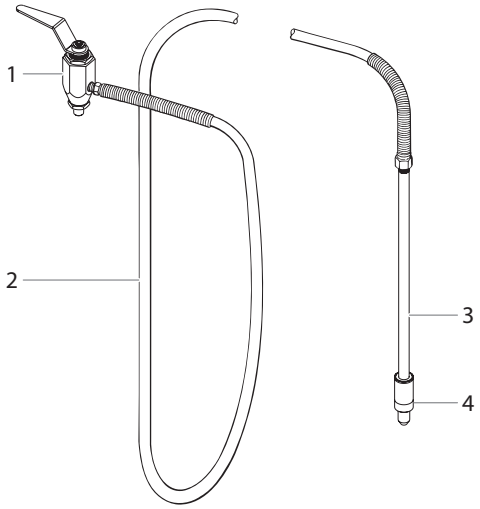

#	PL4955	PL6955	PL8955	Описание	Descrição
1	944-030A	944-030A	944-030A	Спускной клапан	Válvula de sangria
2	500-515	500-515	500-515	Шланг в сборе	Conjunto da mangueira
3	103-300A	103-300A	103-300A	Сливная трубка (включает поз. 4)	Tubo de sangria (inclui o item 4)
4	103-118	103-118	103-118	Распылитель	Difusor
	335-590A	335-590A	335-590A	Дренажный трубопровод в сборе (вкл. поз. 2–4)	Conjunto da linha de sangria (inclui itens 2 a 4)
	944-040	944-040	944-040	Комплект спускного клапана (включает позиции 1, 4 и втулку с номером детали 191-211)	Kit da válvula de sangria (inclui os itens 1, 4 e a bucha P/N 191-211)

ДИАГРАММА ЗАПАСНЫХ ЧАСТЕЙ

DIAGRAMA DE PEÇAS SOBRESSALENTES

(RU) Сливного клапана

(RFB) Conjunto da válvula de sangria

(46)

944-030A

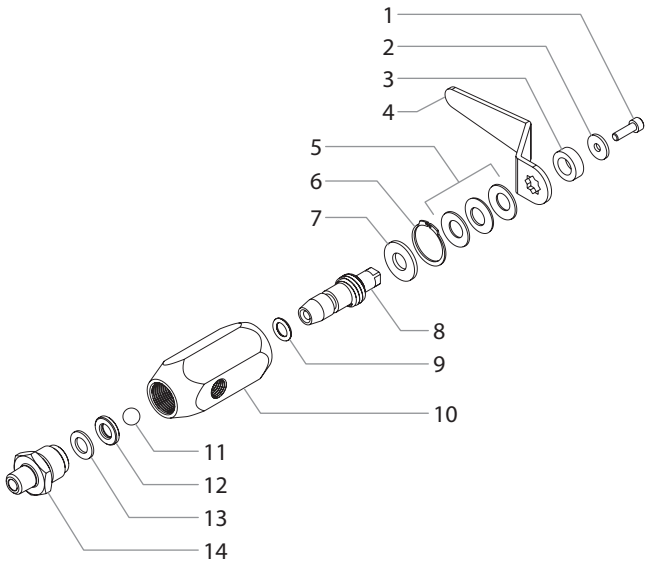

#	PL4955	PL6955	PL8955	Описание	Descrição
1	944-047	944-047	944-047	Шестигранный винт	Parafuso sextavado
2	944-029	944-029	944-029	Плоская шайба	Arruela plana
3	0295731	0295731	0295731	Распорное кольцо	Espaçador
4	0295730	0295730	0295730	Ручка клапана	Alça da válvula
5	9820905	9820905	9820905	Пружинная шайба (3)	Arruela de mola (3)
6	9822516	9822516	9822516	Фиксирующее кольцо	Anel de fixação
7	0294501	0294501	0294501	Шайба клапана	Arruela da válvula
8	944-011	944-011	944-011	Шток клапана	Haste da válvula
9	9871045	9871045	9871045	Уплотнительное кольцо штока	Anel em O da haste
10	944-009	944-009	944-009	Корпус клапана	Carcaça da válvula
11	9841502	9841502	9841502	Шарик	Esfera
12	0294516	0294516	0294516	Седло клапана	Sede da válvula
13	0294499	0294499	0294499	Уплотнение клапана	Vedação da válvula
14	944-013	944-013	944-013	Фиксатор седла клапана	Retentor da sede da válvula

(RU) Самоориентирующееся колесо в сборе

(RFB) Conjunto do rodízio

(47)

779-013A

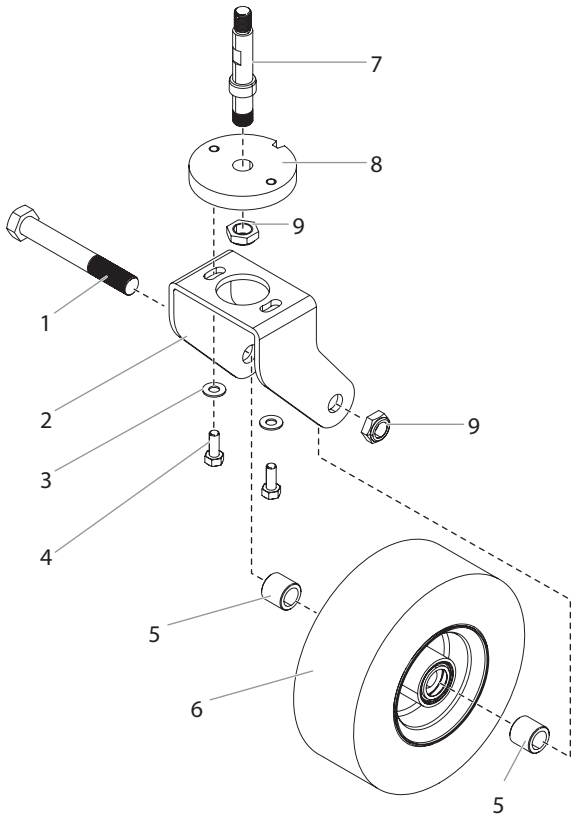

#	PL4955	PL6955	PL8955	Описание	Descrição
1	779-018	779-018	779-018	Ось	Eixo
2	779-011	779-011	779-011	Рама	Estrutura
3	862-001	862-001	862-001	Шайба (2)	Arruela (2)
4	862-436	862-436	862-436	Болт (2)	Parafuso (2)
5	779-017	779-017	779-017	Проставка (2)	Espaçador (2)
6	779-016	779-016	779-016	Колесо	Roda
7	779-014	779-014	779-014	Вал	Haste
8	779-012	779-012	779-012	Установочное кольцо	Anel de localização
9	779-019	779-019	779-019	Контргайка (2)	Porca de trava (2)

ДИАГРАММА ЗАПАСНЫХ ЧАСТЕЙ

DIAGRAMA DE PEÇAS SOBRESSALENTES

(RU) Подъемное/наклонное устройство в сборе

(RFB) Conjunto de elevação/inclinação

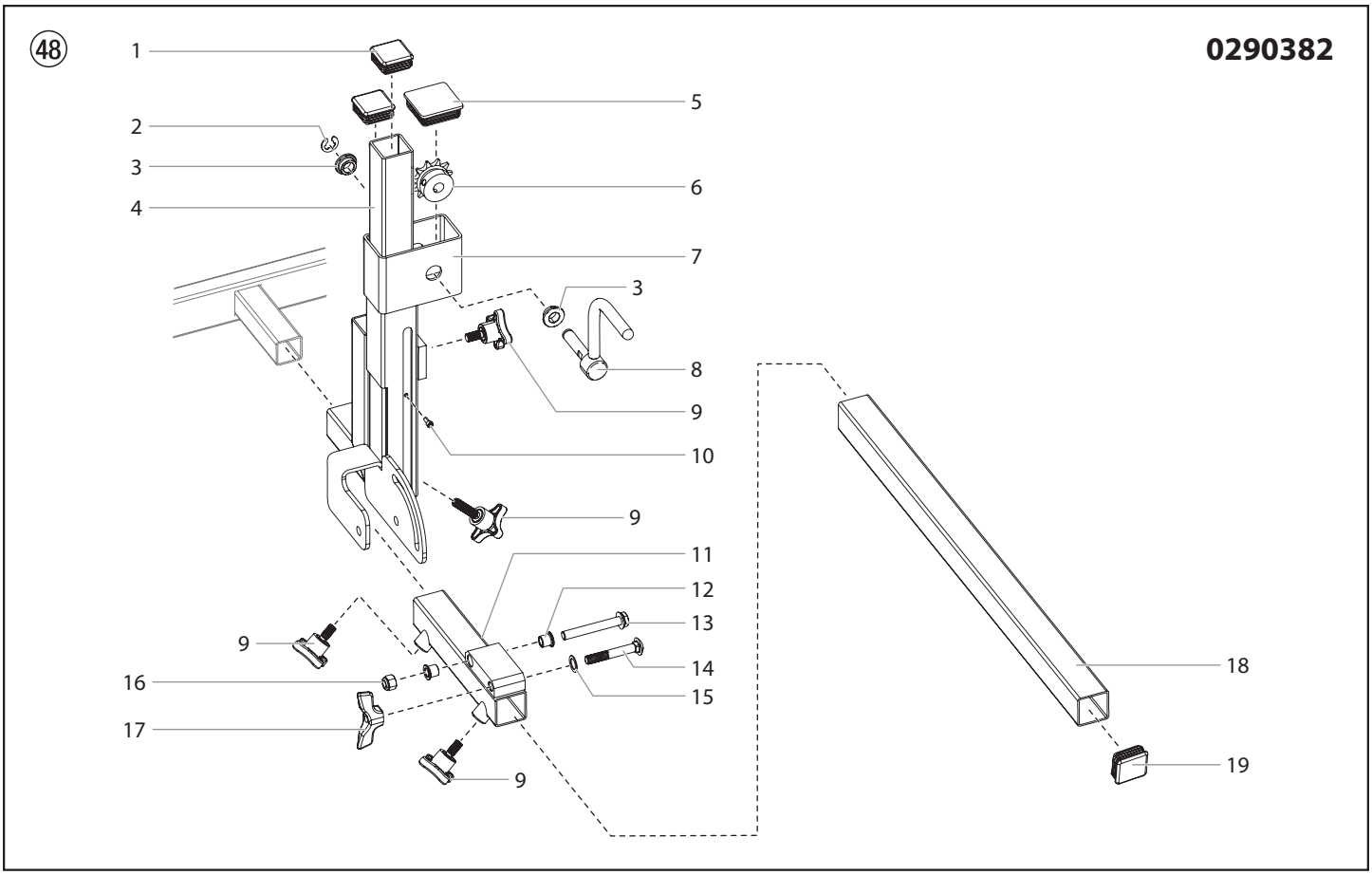

#	PL4955	PL6955	PL8955	Описание	Descrição
1	451-052	451-052	451-052	Пластиковая заглушка (2)	Conector de plástico (2)
2	0290997	0290997	0290997	Фиксирующее кольцо	Anel de retenção
3	0290995	0290995	0290995	Втулка (2)	Bucha (2)
4	0290112A	0290112A	0290112A	Опора пистолета	Suporte da pistola
5	0290998	0290998	0290998	Пластиковая заглушка	Conector de plástico
6	0290996	0290996	0290996	Звездочка	Roda dentada
7	0290111A	0290111A	0290111A	Рама	Estrutura
8	0290891A	0290891A	0290891A	Коленчатая ручка	Manivela
9	759-306	759-306	759-306	Зажимная ручка (4)	Botão de fixação (4)
10	756-076	756-076	756-076	Винт	Parafuso
11	0290330A	0290330A	0290330A	Опорная коробка поддерживающей планки пистолета	Receptor da barra de suporte da pistola
12	0290351	0290351	0290351	Подшипник (2)	Rolamento (2)
13	9805457	9805457	9805457	Винт	Parafuso
14	0290362	0290362	0290362	Болт	Parafuso
15	0290373	0290373	0290373	Шайба	Arruela
16	862-410	862-410	862-410	Гайка	Porca
17	779-078	779-078	779-078	Зажимной барашек	Porca borboleta
18	757-055	757-055	757-055	Пластиковая торцевая крышка	Tampa final de plástico
19	0290328	0290328	0290328	Поддерживающая планка пистолета	Barra de suporte da pistola

ДИАГРАММА ЗАПАСНЫХ ЧАСТЕЙ

DIAGRAMA DE PEÇAS SOBRESSALENTES

(RU) Держатель пистолета в сборе

(RFB) Conjunto do suporte da pistola

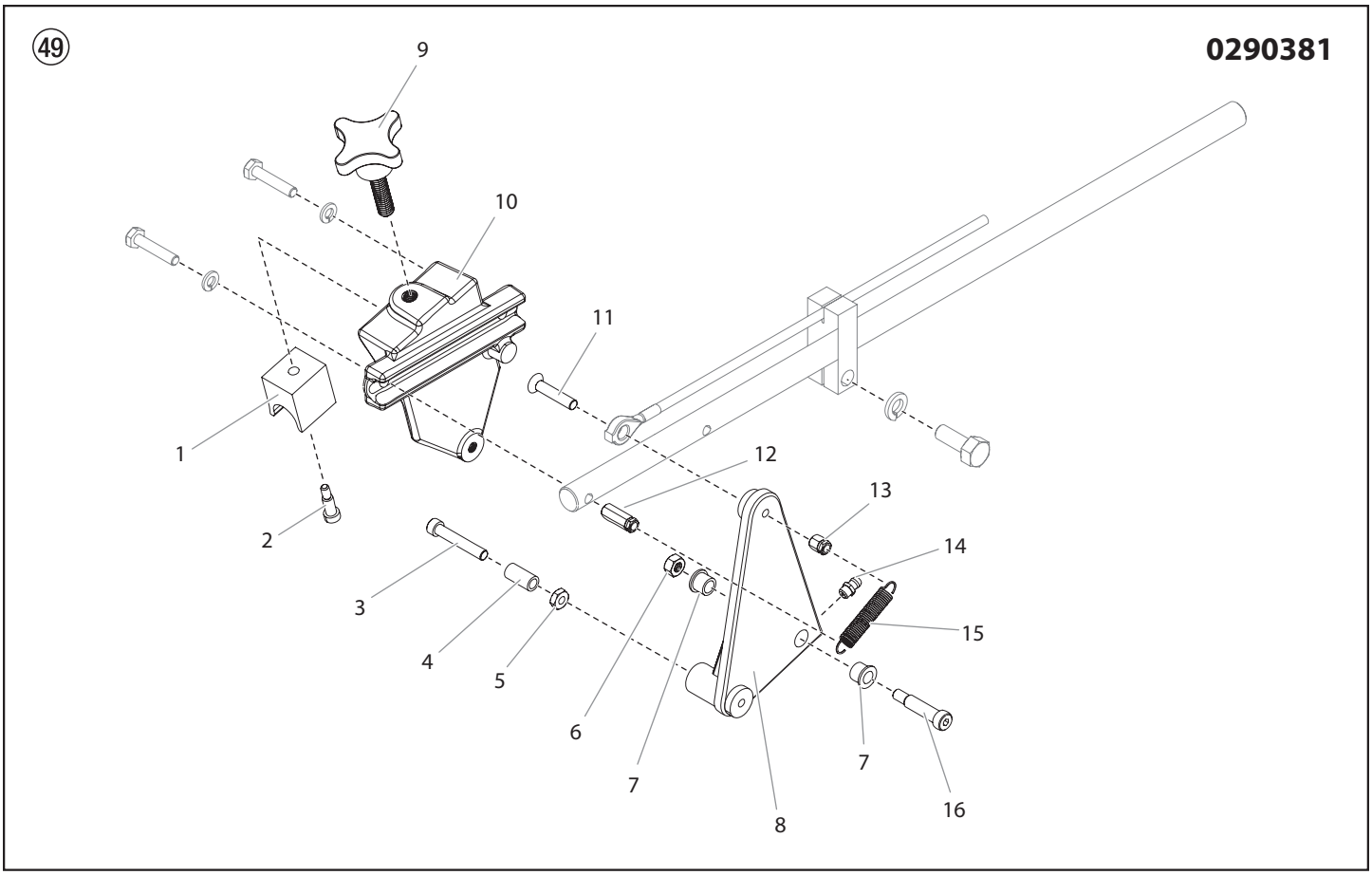

#	PL4955	PL6955	PL8955	Описание	Descrição
1	779-106	779-106	779-106	Зажимной блок	Bloco da braçadeira
2	756-037	756-037	756-037	Винт с буртиком	Parafuso de cabeça cilíndrica
3	858-653	858-653	858-653	Винт с буртиком	Parafuso de cabeça cilíndrica
4	424-249	424-249	424-249	Втулочный подшипник	Rolamento da bucha
5	858-603	858-603	858-603	Зажимная гайка	Contraporca
6	858-601	858-601	858-601	Зажимная гайка	Contraporca
7	424-249	424-249	424-249	Фланцевый подшипник (3)	Rolamento do flange (3)
8	424-202	424-202	424-202	Рычаг	Alavanca
9	756-034	756-034	756-034	Зажимная ручка	Botão de fixação
10	424-233	424-233	424-233	Держатель пистолета	Porta-pistola
11	703-079	703-079	703-079	Винт	Parafuso
12	759-057	759-057	759-057	Держатель пружины (длинный)	Porta-mola (grande)
13	759-056	759-056	759-056	Держатель пружины (короткий)	Porta-mola (pequeno)
14	762-052	762-052	762-052	Пресс-масленка	Graxeira
15	0509781	0509781	0509781	Возвратная пружина	Mola de retorno
16	860-936	860-936	860-936	Винт с буртиком	Parafuso de cabeça cilíndrica

(RU) Схема гидравлических соединений

(RFB) Diagrama de conexão hidráulica

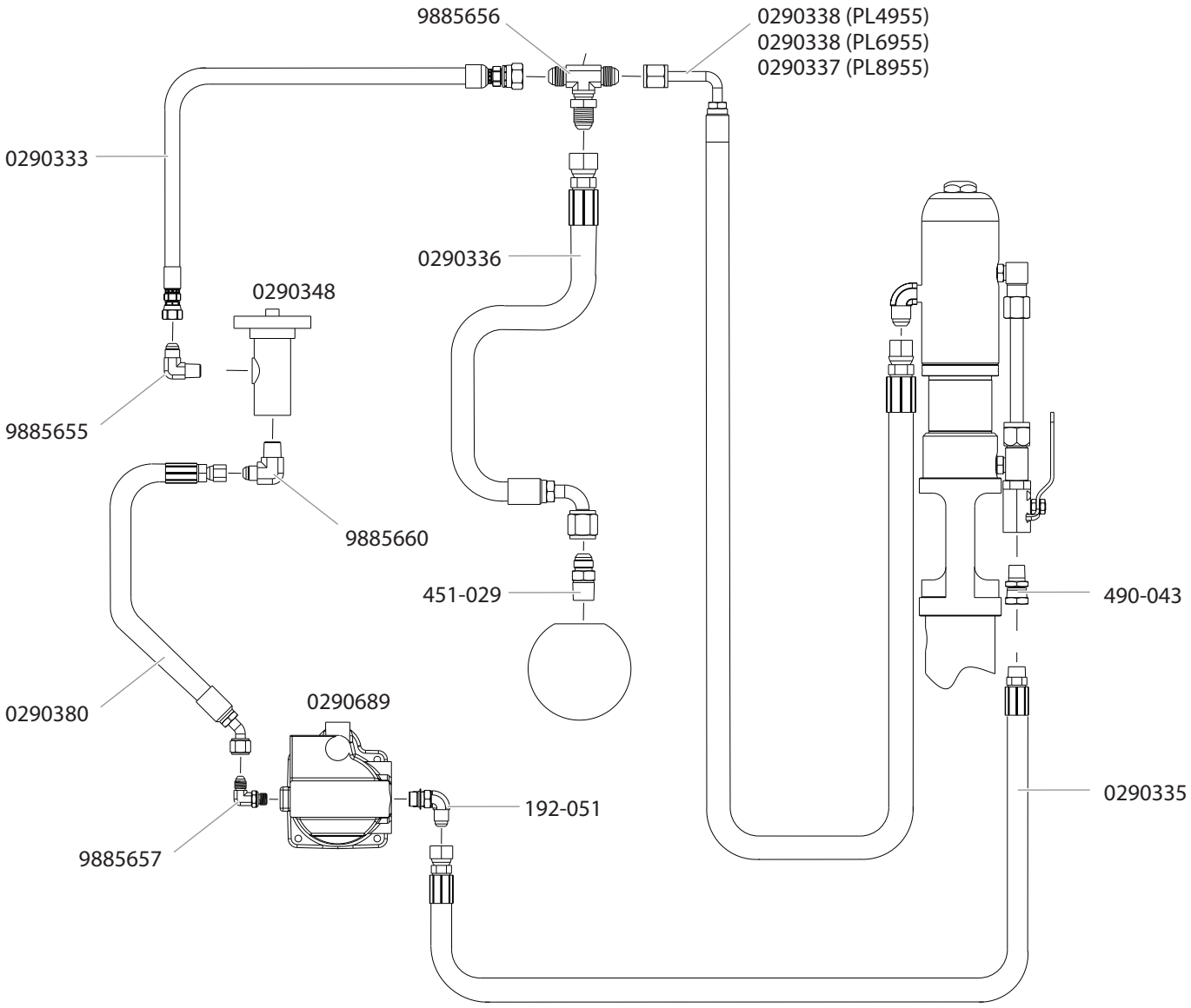

(RU) СХЕМАТИЧЕСКАЯ ЭЛЕКТРИЧЕСКА Я ДИАГРАММА (PL4955)

(RFB) Diagrama de conexões (PL4955)

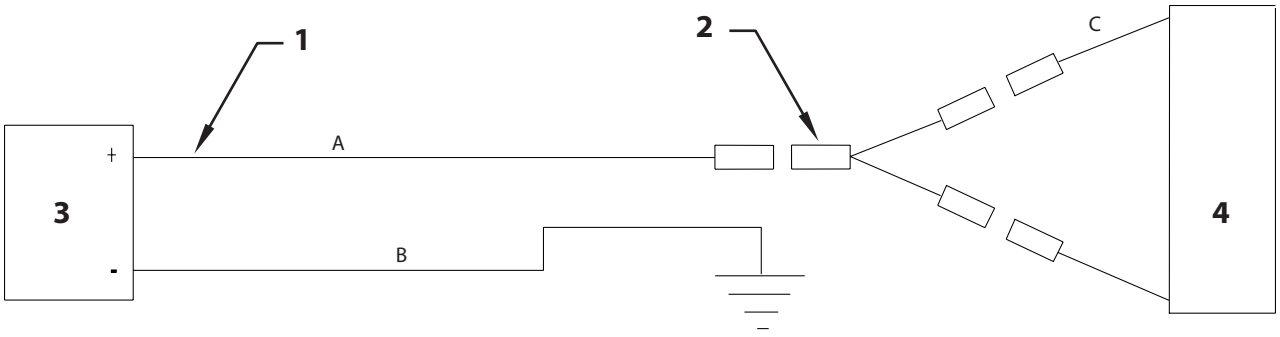

#	PL4955	Описание	Descrição
1	0290365	Провод в сборе	Conjunto do fio
2	779-147	Провод в сборе	Conjunto do fio
3	779-090	Аварийный выключатель	Botão de emergência (Kill Switch)
4	0290414	Двигатель, бензиновый, Honda GX 120	Motor, gasolina, Honda GX 120
Проводка • Fiação			
A	-------	Черный	Preto
B	-------	Зеленый	Verde
C	-------	Желтый	Amarelo

(RU) СХЕМАТИЧЕСКАЯ ЭЛЕКТРИЧЕСКА Я ДИАГРАММА (PL6955/PL8955)

(RFB) Diagrama de conexões (PL6955/PL8955)

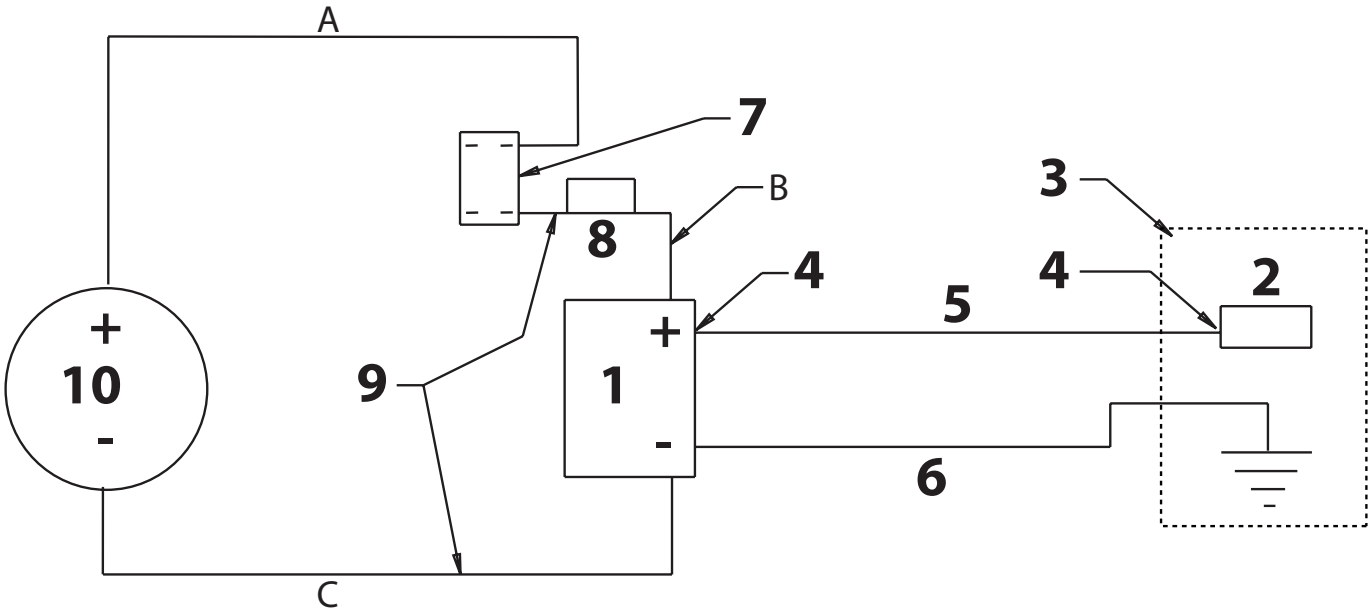

Перед выполнением любых ремонтных работ обязательно отсоединяйте аккумулятор.

Sempre desconecte a bateria antes de realizar qualquer trabalho de manutenção.

Pos.	PL6955	PL8955	Описание	Descrição
1	434-641	434-641	Аккумулятор, 12 В	Bateria, 12 V
2	-------	-------	Соленоид стартера	Solenoide do motor de partida
3	0528710A	0528710A	Двигатель, бензиновый, Honda GX 160 (с электрическим стартером)	Motor, gasolina, Honda GX 160 (partida elétrica)
4	0290551	0290551	Крышка клеммной коробки (2)	Tampa do terminal (2)
5	0290364	0290364	Кабель аккумулятора, красный	Cabo da bateria, vermelho
6	0290363	0290363	Кабель аккумулятора, черный	Cabo da bateria, preto
7	9850936	9850936	Двухпозиционный переключатель	Chave de posição ON/OFF
8	0290130	0290130	Предохранитель, 10 А	Fusível, 10 A
9	0528711	0528711	Провод в сборе	Conjunto do fio
10	0290347	0290347	Розетка 12 В	Tomada de 12 V
Проводка • Fiação				
A	0528712	0528712	Красный	Vermelho
B	-------	-------	Провод с предохранителем	Fio com fusível
C	-------	-------	Черный	Preto

	Описание	**Descrição**
103-627	Камнеловушка	Coletor de resíduos
930-004	Фильтрующий элемент фильтра краски, 0 меш (для мастик)	Elemento filtrante de tinta, malha 0 (para almécegas)
930-005	Фильтрующий элемент фильтра краски, 5 меш (для многоцветных и тяжелых материалов)	Elemento filtrante de tinta, malha 5 (para materiais multicores e pesados)
930-006	Фильтрующий элемент фильтра краски, 50 меш (для латексных и стандартных конструкционных материалов)	Elemento filtrante de tinta, malha 50 (para látex e materiais com arquitetura normal)
930-007	Фильтрующий элемент фильтра краски, 100 меш (для красящих веществ, лаков и мелкозернистых материалов)	Elemento filtrante de tinta, malha 100 (para tintas, lacas e materiais finos)
550-110	Комплект S-5 и шланга 1/4 дюйма	Kit de mangueira S-5 e 1/4''
314-480	Piston Lube™	Piston Lube™
430-362	Гидравлическая жидкость Coolflo™, 1 кварта	Fluido hidráulico Coolflo™, 1 quarto de galão
430-361	Гидравлическая жидкость Coolflo™, 1 галлон	Fluido hidráulico Coolflo™, 1 galão
611-275-1	Удлинитель пистолета, 6 дюймов	Extensão da pistola de 6''
611-276-1	Удлинитель пистолета, 12 дюймов	Extensão da pistola de 12''
611-277-1	Удлинитель пистолета, 18 дюймов	Extensão da pistola de 18''
611-278-1	Удлинитель пистолета, 24 дюймов	Extensão da pistola de 24"
759-120	Комплект пистолета с плавающей головкой	Kit de pistola flutuante
759-130	Расходный бункер краски	Alimentador de tinta
0290384	Комплект подсоединения второго пистолета (с пистолетом S-3)	Kit da segunda pistola (com pistola S-3)
0290385	Комплект подсоединения второго пистолета (без пистолета)	Kit da segunda pistola (sem pistola)
0290038A	LineSite	LineSite
759-150	Side Striper	Side Striper
424-826	Шариковый дозатор, комплект 1-го пистолета, линия шириной 4–6 дюймов	Dispensador de esferas, primeiro kit da pistola, largura da linha de 4-6 polegadas
424-816	Шариковый дозатор, комплект 2-го пистолета, линия шириной 4–6 дюймов	Dispensador de esferas, kit da 2ª pistola, largura da linha de 4-6 polegadas
424-836	Шариковый дозатор, комплект 2-го пистолета с расходным бункером, линия шириной 4–6 дюймов	Dispensador de esferas, kit da 2ª pistola com alimentador, largura da linha de 4-6 polegadas
424-840	Шариковый дозатор, комплект 1-го пистолета с расходным бункером, линия шириной 12 дюймов	Dispensador de esferas, primeiro kit da pistola com alimentador, largura da linha de 12 polegadas
424-841	Шариковый дозатор, комплект 2-го пистолета с расходным бункером, линия шириной 12 дюймов	Dispensador de esferas, kit da 2ª pistola com alimentador, largura da linha de 12 polegadas
0290047	Комплект сцепного шара (PL4955)	Kit do engate esférico (PL4955)
0290048	Комплект сцепного шара (PL6955/PL8955)	Kit do engate esférico (PL6955/PL8955)
0290040	LazyLiner Elite	LazyLiner Elite
0290041	LazyLiner Pro	LazyLiner Pro
0290042	LazyLiner Compact	LazyLiner Compact
0290953	HandiBead	HandiBead
0290623	Брызгоотражатель	Anteparo de pulverização
759-147	Крышка ведра	Tampa do balde

(RU) Таблица наконечников для нанесения полос TR-1

#	Ширина	Жиклер	Наиболее распространенные области использования
697-213	2″ (51 mm)	.013″ (,33 mm)	Трафареты и спортивные площадки, тонкий слой (с использованием фильтра 100 меш)
697-413	4″ (102 mm)	.013″ (,33 mm)	Трафареты и спортивные площадки, тонкий слой (с использованием фильтра 100 меш)
697-215	2″ (51 mm)	.015″ (,38 mm)	Трафареты и спортивные площадки, только алкидная краска, тонкий слой
697-415	4″ (102 mm)	.015″ (,38 mm)	Трафареты и спортивные площадки, тонкий слой
697-615	6″ (152 mm)	.015″ (,38 mm)	Трафареты и спортивные площадки, тонкий слой
697-217	2″ (51 mm)	.017″ (,43 mm)	Трафареты и спортивные площадки, только алкидная краска, толстый слой
697-417	4″ (102 mm)	.017″ (,43 mm)	Большая часть красок для дорожной разметки, средний слой
697-617	6″ (152 mm)	.017″ (,43 mm)	Большая часть красок для дорожной разметки, тонкий слой
697-219	2″ (51 mm)	.019″ (,48 mm)	Большая часть красок для дорожной разметки, средний слой
697-419	4″ (102 mm)	.019″ (,48 mm)	Большая часть красок для дорожной разметки, толстый слой
697-619	6″ (152 mm)	.019″ (,48 mm)	Большая часть красок для дорожной разметки, средний слой
697-421	4″ (102 mm)	.021″ (,53 mm)	Большая часть красок для дорожной разметки, толстый слой
697-621	6″ (152 mm)	.021″ (,53 mm)	Большая часть красок для дорожной разметки, тонкий слой
697-821	8″ (203 mm)	.021″ (,53 mm)	Большая часть красок для дорожной разметки, тонкий слой
697-423	4″ (102 mm)	.023″ (,58 mm)	Большая часть красок для дорожной разметки, толстый слой
697-623	6″ (152 mm)	.023″ (,58 mm)	Большая часть красок для дорожной разметки, средний слой
697-823	8″ (203 mm)	.023″ (,58 mm)	Большая часть красок для дорожной разметки, средний слой
697-425	4″ (102 mm)	.025″ (,64 mm)	Большая часть красок для дорожной разметки, очень толстый слой
697-625	6″ (152 mm)	.025″ (,64 mm)	Большая часть красок для дорожной разметки, толстый слой
697-823	8″ (203 mm)	.025″ (,64 mm)	Большая часть красок для дорожной разметки, толстый слой
697-427	4″ (102 mm)	.027″ (,69 mm)	Большая часть красок для дорожной разметки, высокоскоростные трассы, тонкий слой
697-627	6″ (152 mm)	.027″ (,69 mm)	Большая часть красок для дорожной разметки, толстый слой
697-827	8″ (203 mm)		Большая часть красок для дорожной разметки, толстый слой
697-429	4″ (102 mm)	.029″ (,74 mm)	Большая часть красок для дорожной разметки, высокоскоростные трассы, средний слой
697-629	6″ (152 mm)	.029″ (,74 mm)	Большая часть красок для дорожной разметки, высокоскоростные трассы, тонкий слой
697-829	8″ (203 mm)		Большая часть красок для дорожной разметки, высокоскоростные трассы, тонкий слой
697-431	4″ (102 mm)	.031″ (,79 mm)	Большая часть красок для дорожной разметки, высокоскоростные трассы, толстый слой
697-631	6″ (152 mm)	.031″ (,79 mm)	Большая часть красок для дорожной разметки, высокоскоростные трассы, средний слой
697-831	8″ (203 mm)	.031″ (,79 mm)	Большая часть красок для дорожной разметки, высокоскоростные трассы, средний слой
697-435	4″ (102 mm)	.035″ (,89 mm)	Большая часть красок для дорожной разметки, высокоскоростные трассы, толстый слой
697-635	6″ (152 mm)	.035″ (,89 mm)	Большая часть красок для дорожной разметки, высокоскоростные трассы, толстый слой
697-835	8″ (203 mm)	.035″ (,89 mm)	Большая часть красок для дорожной разметки, высокоскоростные трассы, толстый слой
697-439	4″ (102 mm)	.039″ (,99 mm)	Все краски для дорожной разметки, высокоскоростные трассы, толстый слой
697-639	6″ (152 mm)	.039″ (,99 mm)	Все краски для дорожной разметки, высокоскоростные трассы, толстый слой
697-839	8″ (203 mm)	.039″ (,99 mm)	Все краски для дорожной разметки, высокоскоростные трассы, толстый слой
697-443	4″ (102 mm)	.043″ (1,09 mm)	Все краски для дорожной разметки, высокоскоростные трассы, толстый слой
697-643	6″ (152 mm)	.043″ (1,09 mm)	Все краски для дорожной разметки, высокоскоростные трассы, толстый слой
697-843	8″ (203 mm)	.043″ (1,09 mm)	Все краски для дорожной разметки, высокоскоростные трассы, толстый слой

(RU) Список запасных частей для электрического конвертера (120 В)

(RFB) Convertokit de 120 V

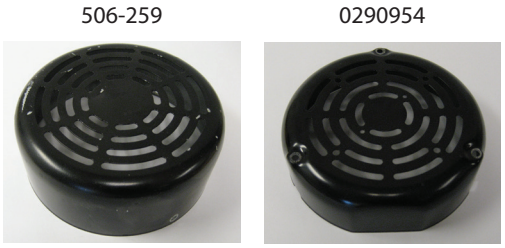

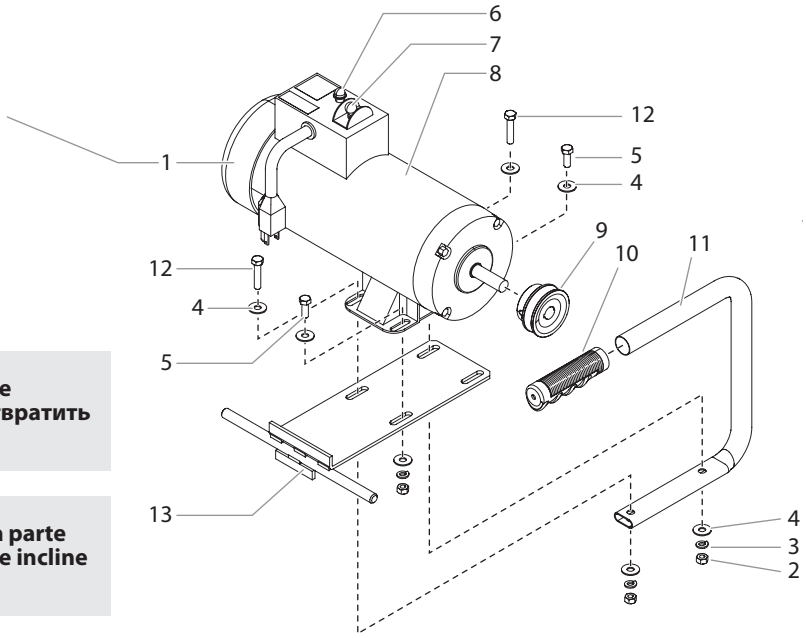

При установке 120V Convertokit закрепите переднюю часть PowrLiner, чтобы предотвратить опрокидывание назад.

Ao instalar o Convertokit de 120 V, amarre a parte dianteira do PowrLiner para evitar que ele se incline para trás.

#	PL4955 (120V)	Описание	Descrição
1	506-259	Крышка (винты с наружной части)	Tampa (parafusos na parte externa)
	0290954	Крышка (винты с задней части)	Tampa (parafusos na parte traseira)
2	0509885	Стопорная гайка (4)	Batente de porca (4)
3	860-002	Стопорная шайба (4)	Arruela de fixação (4)
4	860-004	Плоская шайба (8)	Arruela chata (8)
5	860-535	Винт (2)	Parafuso (2)
6	978-040	Сброс прерывателя цепи	Reconfiguração do disjuntor
7	506-260	Двухпозиционный переключатель	Chave de posição ON/OFF
8	978-350A	Электродвигатель, электрический, постоянного тока, 2 л. с., 50/60 Гц, 115 В	Motor, elétrico CC, 2 hp, 50/60 Hz, 115 V
9	0290388	Шкив	Polia
10	590-068	Рукоятка	Cabo da alavanca
11	335-017	Ручка	Alça
12	860-552	Винт (2)	Parafuso (2)
13	0290558	Монтажная пластина	Placa de montagem
未显示 • Не указано • Não é mostrado			
	506-255	Выпрямитель	Retificador
	506-258	Вентилятор	Ventilador
	0290956	Крышка щетки, пластиковая	Tampa da escova, plástico